Tecnología en Herrajes

Sistema Plegable Vista

SISTEMA PLEGABLE VISTA

Sistema plegable Vista con herrajes

El sistema plegable con herrajes es un cancel que proporciona transparencia y elegancia, de fácil instalación y ajuste una vez instalado, garantizando una larga vida y funcionamiento.
Ideal para integrar espacios interiores.

Calidad

Todos los componentes metálicos de las carretillas y bisagras son de acero inoxidable. Las carretillas tienen centros de rodamiento con nylon perimetral para proporcionar una suave operación durante su tiempo de vida.

Práctico

El cancel es de fácil operación para abrir y cerrar, con pasadores al piso y cerradura con llave.
Ideal para espacios interiores, tales como residencias, oficinas y locales comerciales.

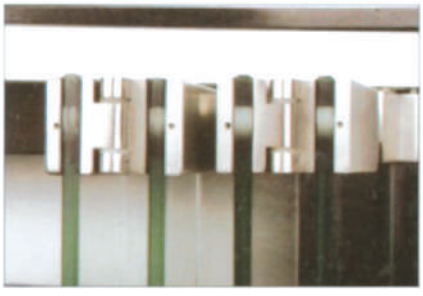

Sistema plegable Vista con herrajes

Cerradura para cancel plegable
Clave: 01ATPLCE001

Material: Acero inoxidable
b=100 mm, h=155 mm

Contra cerradura para cristal cancel plegable
Clave: 01ATPLCO001

Material: Acero inoxidable
100(b) x 155(h) mm

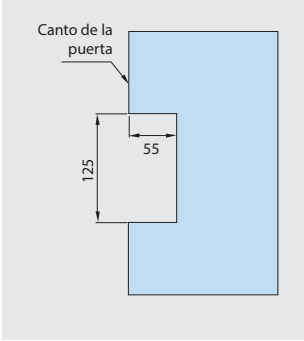

Herraje doble superior con carretilla para cancel plegable
Clave: 01ATPLHE001

Material: Acero inoxidable
198(b) x 51(h) mm

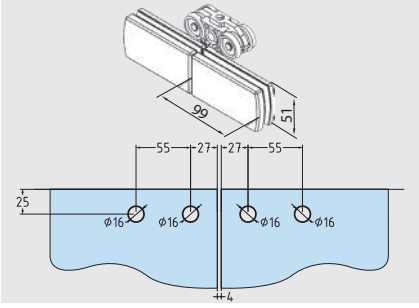

Herraje simple superior con carretilla para cancel plegable
Clave: 01ATPLHE002

Material: Acero inoxidable
99(b) x 51(h) mm

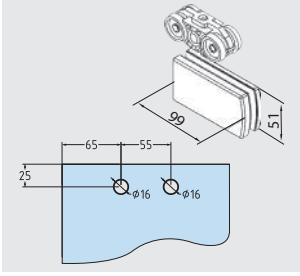

Herraje doble inferior con guía para cancel plegable
Clave: 01ATPLHE003

Material: Acero inoxidable
198(b) x 51(h) mm

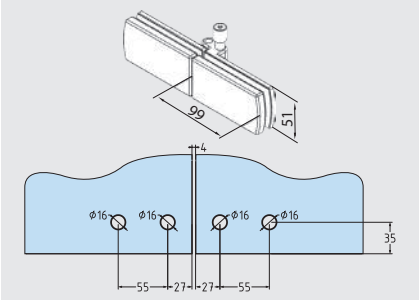

Herraje simple inferior con guía para cancel plegable
Clave: 01ATPLHE004

Material: Acero inoxidable
99(b) x 51(h) mm

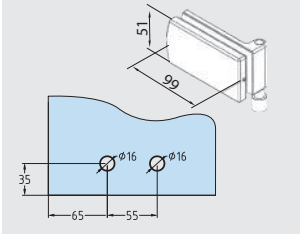

Podrá descargar información técnica en www.teh.com.mx

SISTEMA PLEGABLE VISTA

Herraje inicial superior para cancel plegable
Clave: 01ATPLHE005

Material: Acero inoxidable
99(b) x 51(h) mm

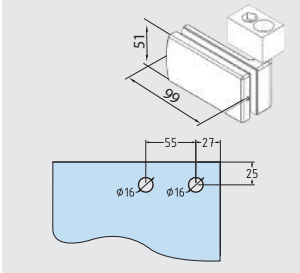

Herraje inicial inferior para cancel plegable
Clave: 01ATPLHE006

Material: Acero inoxidable
99(b) x 51(h) mm

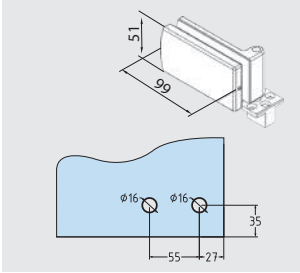

Herraje doble inferior con pasador para cancel plegable
Clave: 01ATPLHE007

Material: Acero inoxidable
198(b) x 51(h) mm

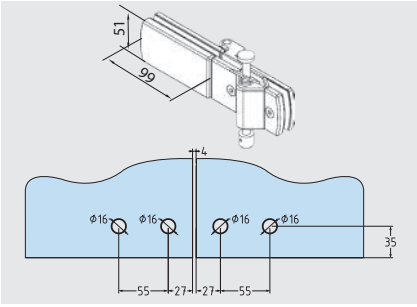

Herraje doble superior para cancel plegable
Clave: 01ATPLHE008

Material: Acero inoxidable
198(b) x 51(h) mm

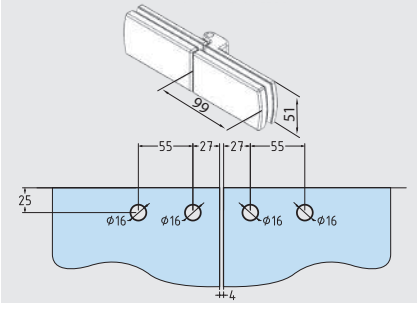

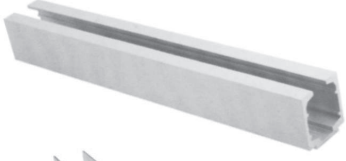

Riel para cancel plegable
Clave: 02ATPLR001C

Material: Aluminio natural mate
37.6(b) x 41(h) mm

Guía de piso para cancel plegable
Clave: 02ATPLG001C

Material: Aluminio natural mate
20(b) x 20(h) mm

SISTEMA PLEGABLE VISTA

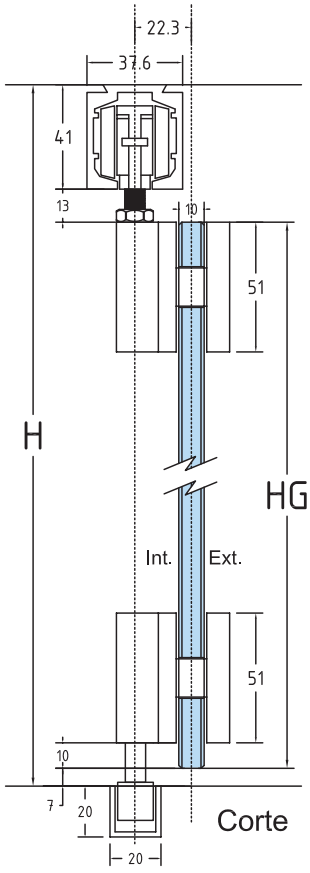

Fórmula para fabricación de cristales

HG = H - 61 mm
(mm)

$$\text{Panel} = \frac{\text{Claro total - (No. de paneles x 4) - 22}}{\text{No. de paneles}}$$
(mm)

Panel final = Panel + 18
(donde va la chapa)
(mm)

Información técnica

Peso máximo de panel:	70 kgs.
No. máx. de paneles plegables:	6
Acabado de herrajes:	Acero inoxidable

Cristal:	9.5 mm y 12 mm
Ancho máximo de panel	900 mm
Altura máxima de panel	2500 mm

Clave	01ATKVIS001-21	01ATKVIS002-21	01ATKVIS003-21	01ATKVIS004-21*	01ATKVIS005-21*
No. de paneles	2	4	6	3	5
Tipo de configuración					

*En estas configuraciones se agregan herrajes intermedios

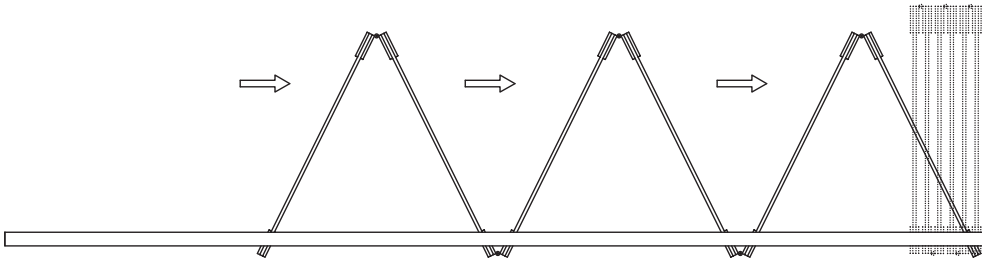

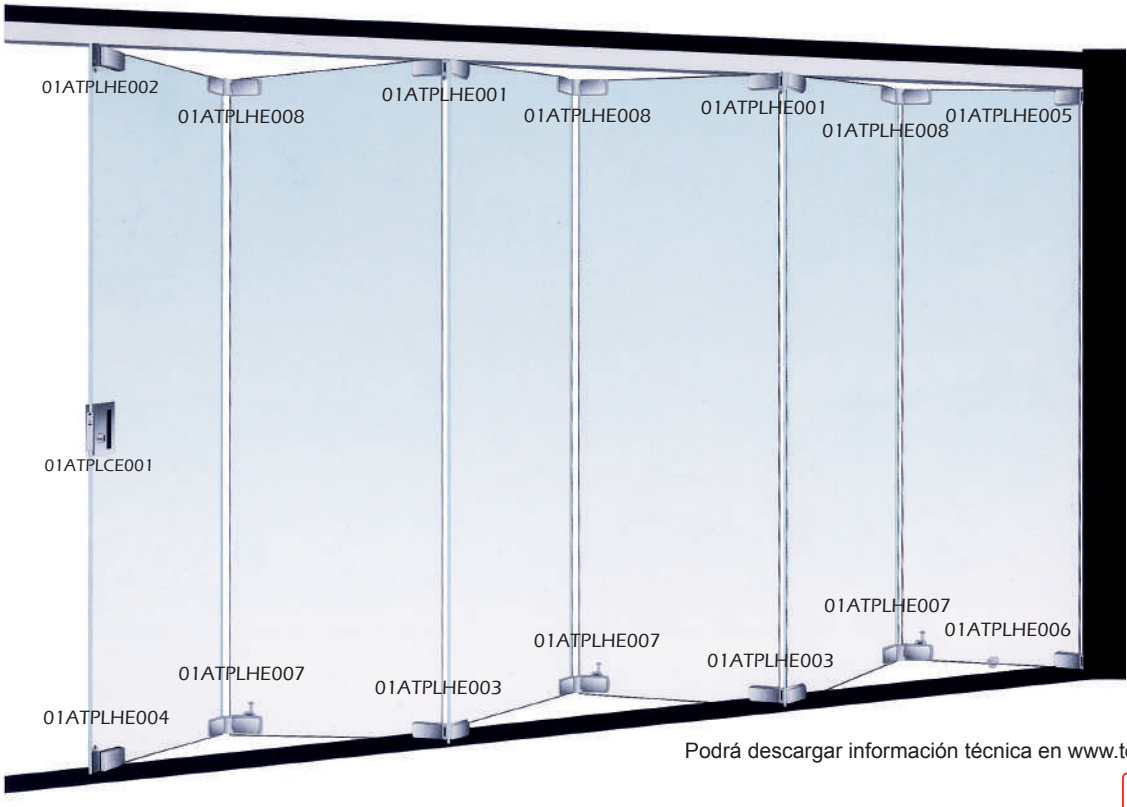

Podrá descargar información técnica en www.teh.com.mx