Tecnología en Herrajes

Sistema Plegable Spazio

SISTEMA PLEGABLE SPAZIO

Sistema plegable Spazio

El **Sistema plegable Spazio** es un cancel que está compuesto de paneles de cristal, lo que permite espacios limpios y que pueden ser integrados completamente.

El **Sistema Spazio** tiene un diseño elegante y discreto, con un funcionamiento suave, que cumple con los más altos estándares de calidad.

Está construído por perfiles de aluminio en la parte superior e inferior de cada panel, que corren a través de carretillas en un riel aéreo, y que pliegan con bisagras que permiten un perfecto paralelismo entre cada uno de los paneles.

Se pueden incluir puertas abatibles independientes de los paneles plegables para mayor versatilidad.

Sistema plegable Spazio "L" (Lateral): los paneles vienen en pares y quedan plegados de manera lateral al riel.

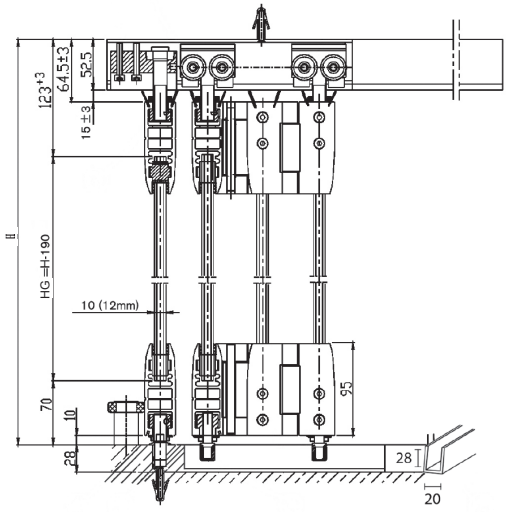

VISTA LATERAL

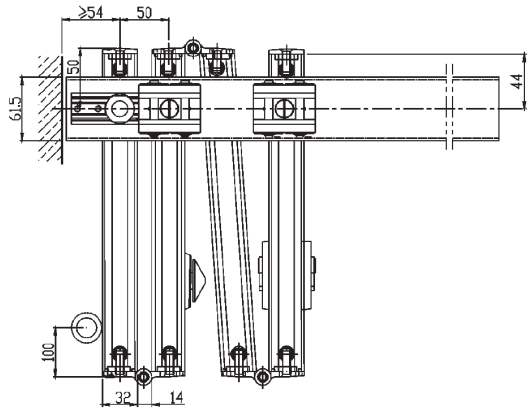

VISTA EN PLANTA

Sistema plegable Spazio "C" (central): los paneles tienen el punto de suspensión central al riel y gracias a esto no es necesario que vengan en pares, por lo que se pueden seleccionar libremente de 2 a 6 paneles. No lleva guía al piso, lo cual hace que el deslizamiento sea más suave.

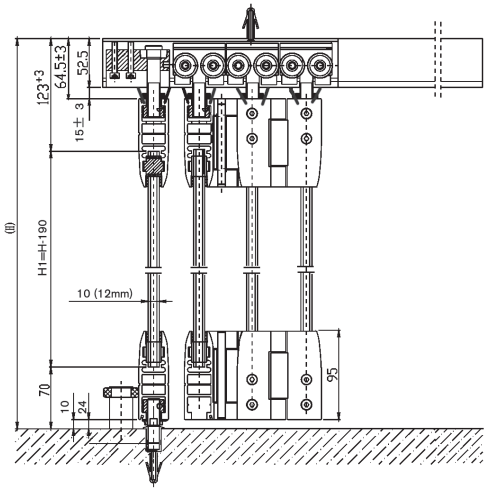

VISTA LATERAL

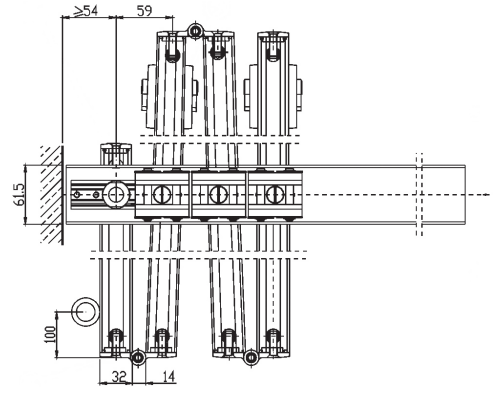

VISTA EN PLANTA

SISTEMA PLEGABLE SPAZIO

Configuraciones:

Configuraciones Sistema "L" (Lateral)

Clave	01ATKSPZ013	01ATKSPZ014	01ATKSPZ015	01ATKSPZ016	01ATKSPZ017	01ATKSPZ018	01ATKSPZ019 *	01ATKSPZ020 *	01ATKSPZ021 *
No. de Paneles	2	2+1	4	4+1	6	6+1	3	5	7
Tipo de configuración									

***En estos casos el panel abatible debe ser máximo de 850 mm**

INFORMACIÓN TÉCNICA:

Peso máximo por panel:	80 kg
Número máx. de paneles plegables:	7(L), 6(C)
Acabado de línea:	Aluminio natural mate

	Cristal 9.5 mm	Cristal 12.7 mm
Ancho máx. de panel:	1000	900
Altura máx. de panel:	3000	2600

Configuraciones Sistema "C" (Central)

Clave	01ATKSPZ003	01ATKSPZ004	01ATKSPZ005	01ATKSPZ006	01ATKSPZ007	01ATKSPZ008	01ATKSPZ009	01ATKSPZ010	01ATKSPZ011	01ATKSPZ012
No. de Paneles	2	2+1	3	3+1	4	4+1	5	5+1	6	6+1
Tipo de configuración										

Componentes:

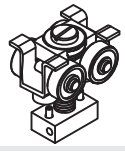
Carretilla con 4 rodamientos
Clave: 01ATSPZC001

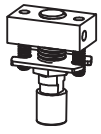
Herraje para guía de piso (sólo para Spazio "L")
Clave: 01ATSPZG001

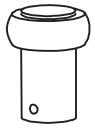
Tope para puerta
Clave: 01ATSPZT002

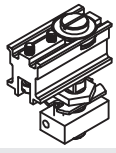
Herraje pivote superior para panel inicial o puerta abatible
Clave: 01ATSPZP002

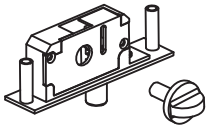
Pasador
Clave: 01ATSPZP005

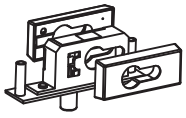
Cerradura
Clave: 01ATSPZP006

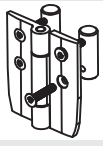
Bisagra de aluminio con conectores de acero inoxidable
Clave: 01ATSPZB001

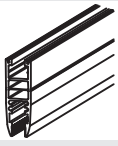
Perfil de aluminio superior e inferior de 95 mm de alto para sujetar cada panel de cristal
Clave: 01ATSPZZ01T

Tapas de aluminio con conectores de acero inoxidable (juego de 4 pzs.)
Clave: 01ATSPZT001

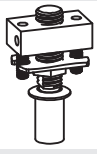
Herraje pivote inferior para panel inicial o puerta abatible
Clave: 01ATSPZP001

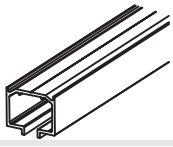
Riel superior de aluminio de 52.5 x 61.5 mm
Clave: 02ATSPR001C

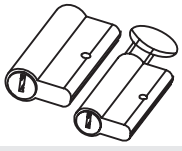
Cilindro llave-llave
Clave: 01ATVARC001

Cilindro llave-mariposa
Clave: 01ATVARC002

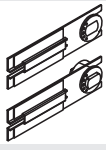
Sujetadores para cristal (juego de 8 pzs.)
Clave: 01ATSPZF001

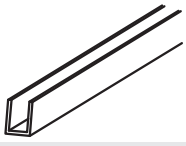
Guía de piso de aluminio de 30 mm de alto (sólo para Spazio "L")
Clave: 02ATSPG001C

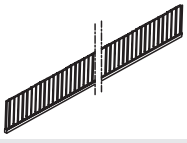
Escobilla para panel
Clave: 01ATSPZE001

Podrá descargar información técnica en www.teh.com.mx

SISTEMA PLEGABLE SPAZIO

SISTEMA PLEGABLE SPAZIO