Tecnología en Herrajes

Herrajes para baño

SISTEMA 718 PREMIUM

Sistema 718 Premium-Heavy Duty

Bisagras abatibles con mecanismo de resorte

- **Bisagra Heavy Duty de alto rendimiento.**
- **Bisagra con capacidad de carga de hasta 50 kg/2 pzs.**
- **Para uso en baños, oficinas, gimnasios, residencial, y mucho más...**
- **Se puede fabricar en cualquier acabado (color).**

718.1
Bisagra Premium muro-cristal abatible ambos lados
Clave: 01BT718B001

Información técnica:
Para cristal: 9.5 mm
Material: Latón
Acabados: Cromo brillante, níquel satinado, negro mate
Carga por bisagra: 25 kg
Peso: 0.715 kg

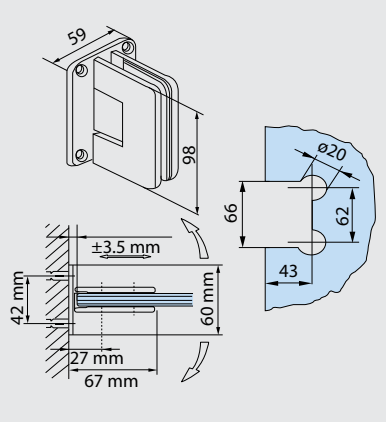

718.1C
Bisagra Premium con placa cerrada abatible para un solo lado
Clave: 01BT718B006
Tambien disponible en cualquier modelo

Información técnica:
Para cristal: 9.5 mm
Material: Latón
Acabados: Cromo brillante, níquel satinado
Carga por bisagra: 25 kg
Peso: 0.887 kg

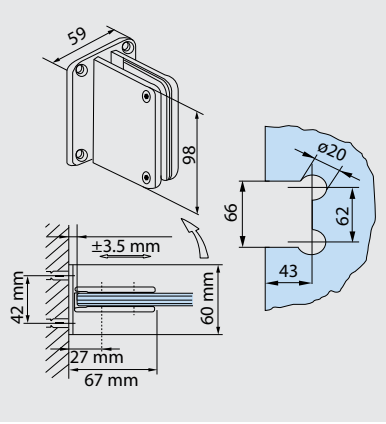

718.1S
Bisagra Premium muro-cristal con placa de montaje simple
Clave: 01BT718B003

Información técnica:
Para cristal: 9.5 mm
Material: Latón
Acabados: Cromo brillante, níquel satinado, negro mate
Carga por bisagra: 25 kg
Peso: 0.698 kg

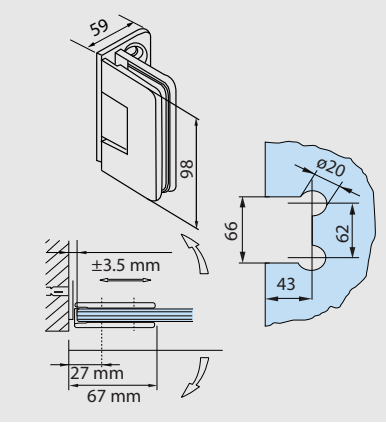

Sistema 718 Premium-Heavy Duty

Bisagras abatibles con mecanismo de resorte

718.3
Bisagra Premium cristal/cristal a 180º
Clave: 01BT718B002

Información técnica:
Para cristal: 9.5 mm
Material: Latón
Acabados: Cromo brillante, níquel satinado, negro mate
Carga por bisagra: 25 kg
Peso: 1.241 kg

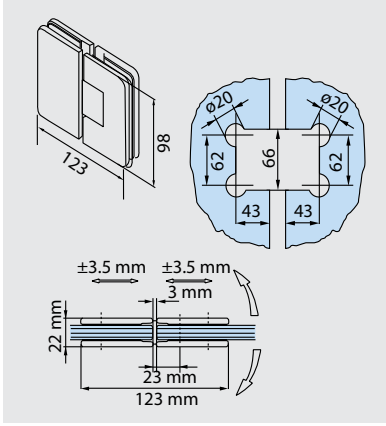

718.4
Bisagra Premium cristal/cristal a 90º
Clave: 01BT718B004

Información técnica:
Para cristal: 9.5 mm
Material: Latón
Acabados: Cromo brillante, níquel satinado
Carga por bisagra: 25 kg
Peso: 0.989 kg

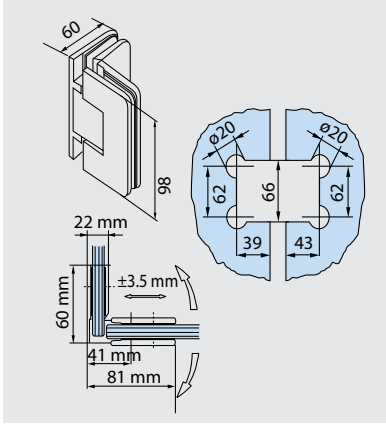

718.5
Bisagra Premium cristal/cristal a 135º
Clave: 01BT718B005

Información técnica:
Para cristal: 9.5 mm
Material: Latón
Acabados: Cromo brillante, níquel satinado
Carga por bisagra: 25 kg
Peso: 1.168 kg

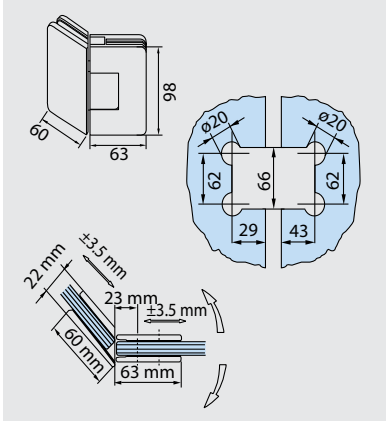

Podrá descargar información técnica en www.teh.com.mx

Bisagra Premium doble en "T" muro/cristal p/montaje simple-doble
Clave: 01BT718BD03

Información técnica:
Para cristal: 9.5 mm
Material: Latón
Acabados: Cromo brillante, níquel satinado
Carga por bisagra: 25 kg
Peso: 1.622 kg

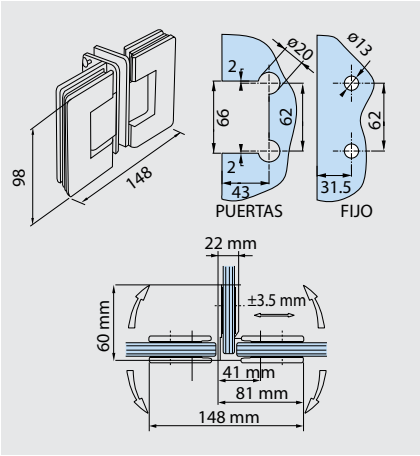

SISTEMA INOVA

Sistema Inova

Bisagras abatibles con mecanismo de resorte

Bisagra Inova muro/cristal
Clave: 01BTINOB001

Información técnica:
Para cristal: 9.5 mm
Material: Latón
Acabados: Cromo brillante, níquel satinado, negro mate
Carga por bisagra: 20 kg
Peso: 0.597 kg

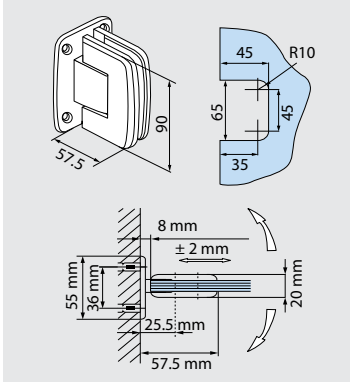

Bisagra Inova muro/cristal con placa de montaje simple
Clave: 01BTINOB003

Información técnica:
Para cristal: 9.5 mm
Material: Latón
Acabados: Cromo brillante, níquel satinado, negro mate
Carga por bisagra: 20 kg
Peso: 0.652 kg

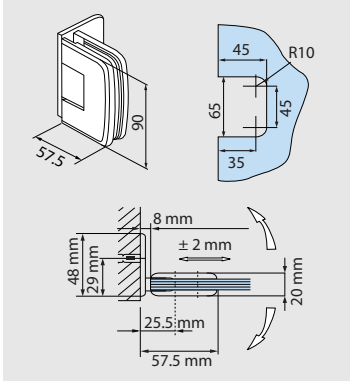

Bisagra Inova cristal/cristal a 180º
Clave: 01BTINOB002

Información técnica:
Para cristal: 9.5 mm
Material: Latón
Acabados: Cromo brillante, níquel satinado
Carga por bisagra: 20 kg
Peso: 0.896 kg

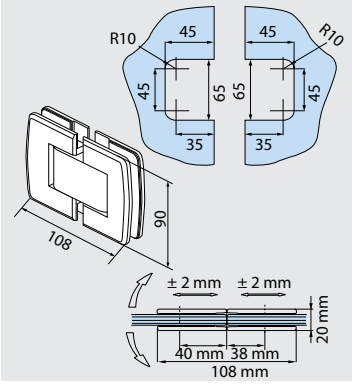

Bisagra Inova cristal/cristal a 90º
Clave: 01BTINOB004

Información técnica:
Para cristal: 9.5 mm
Material: Latón
Acabados: Cromo brillante, níquel satinado
Carga por bisagra: 20 kg
Peso: 0.791 kg

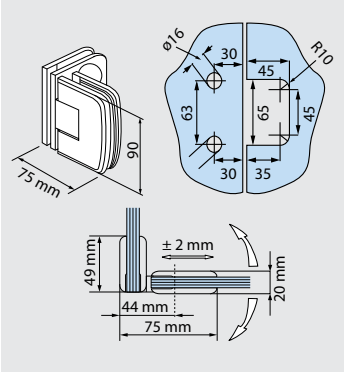

Podrá descargar información técnica en www.teh.com.mx

Ángulos Inova

Ángulo Inova muro/cristal a 90º
Clave: 01BTINOA002

Información técnica:
Para cristal: 9.5 mm
Material: Latón
Acabados: Cromo brillante, níquel satinado
Peso: 0.508 kg

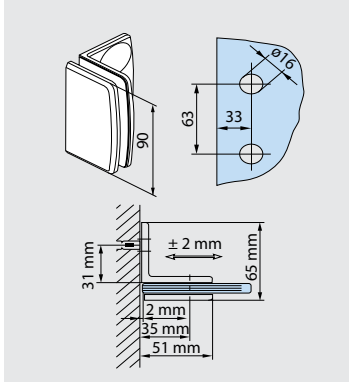

Ángulo Inova cristal/cristal a 90º
Clave: 01BTINOA001

Información técnica:
Para cristal: 9.5 mm
Material: Latón
Acabados: Cromo brillante, níquel satinado
Peso: 0.688 kg

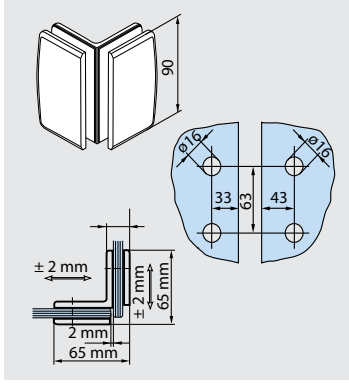

Ángulo Inova en "T" muro/cristal
Clave: 01BTINOA003

Información técnica:
Para cristal: 9.5 mm
Material: Latón
Acabados: Cromo brillante, níquel satinado
Peso: .668 kg

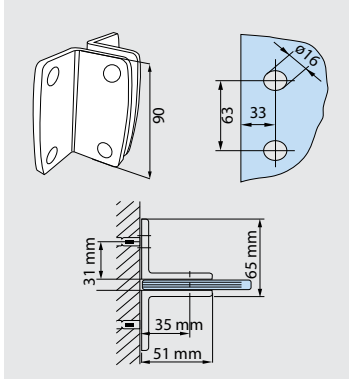

Ángulo Inova en "T" cristal/cristal
Clave: 01BTINOA004

Información técnica:
Para cristal: 9.5 mm
Material: Latón
Acabados: Cromo brillante, níquel satinado
Peso: 1.033 kg

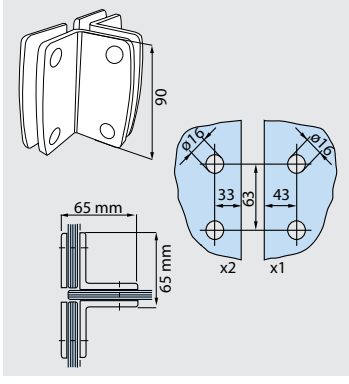

Podrá descargar información técnica en www.teh.com.mx

SISTEMA AQUALIGHT

Sistema Aqualight

Bisagras abatibles

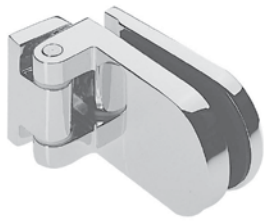

Bisagra Aqualight muro/cristal
Clave: 01BTAQLB001

Información técnica:
Puerta: 6 ó 9.5 mm
Material: Latón
Acabados: Cromo brillante, níquel satinado
Carga por bisagra: 15 kg
Peso: 0.681 kg

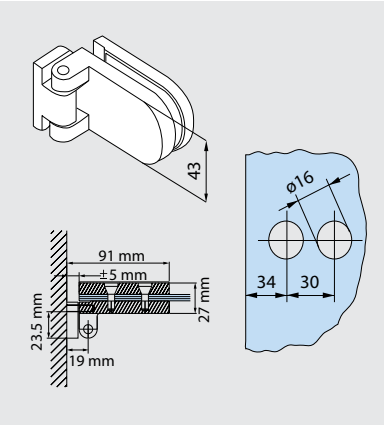

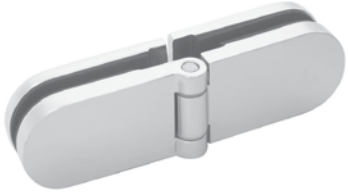

Bisagra Aqualight cristal/cristal 180º
Clave: 01BTAQLB003

Información técnica:
Para cristal fijo: 9.5 mm
Puerta: 6 ó 9.5 mm
Material: Latón
Acabados: Cromo brillante, níquel satinado
Carga por bisagra: 15 kg
Peso: 1.009 kg

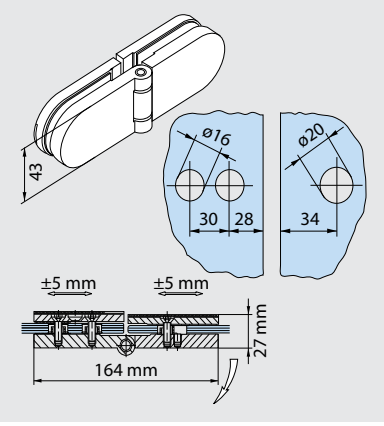

Bisagra Aqualight cristal/cristal 180º traslapada
Clave: 01BTAQLB002

El traslape de esta bisagra permite un margen de error en la dimensión del cristal de hasta 4 cm.

Información técnica:
Para cristal fijo: 9.5 mm
Puerta: 6 ó 9.5 mm
Material: Latón
Acabados: Cromo brillante, níquel satinado
Carga por bisagra: 15 kg
Peso: 1.088 kg

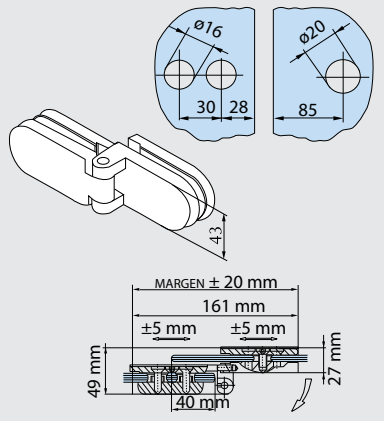

Podrá descargar información técnica en www.teh.com.mx

Sistema Aqualight

Bisagras abatibles y ángulos

Bisagra Aqualight cristal/cristal 135º
Clave: 01BTAQLB004

Información técnica:
Para cristal fijo: 9.5 mm
Puerta: 6 ó 9.5 mm
Material: Latón
Acabados: Cromo brillante, níquel satinado
Carga por bisagra: 15 kg
Peso: 0.916 kg

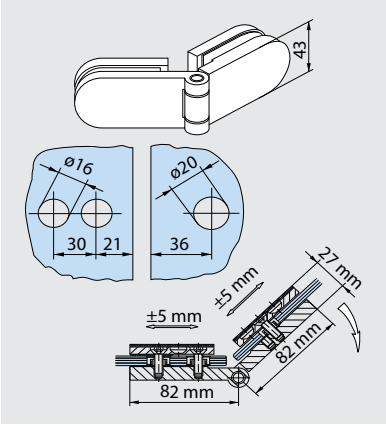

Ángulos Aqualight

Ángulo Aqualight muro/cristal 90º
Clave: 01BTAQLA001

Información técnica:
Para cristal fijo: 9.5 mm
Material: Latón
Acabados: Cromo brillante, níquel satinado
Peso: 0.334 kg

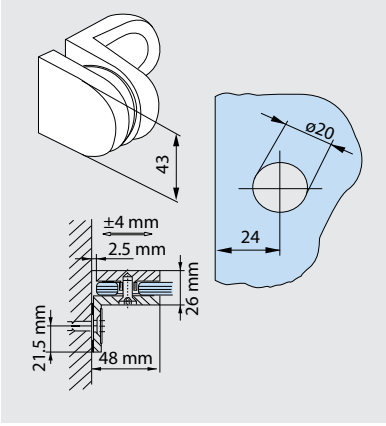

Ángulo Aqualight cristal/cristal 90º
Clave: 01BTAQLA002

Información técnica:
Para cristal fijo: 9.5 mm
Material: Latón
Acabados: Cromo brillante, níquel satinado
Peso: 0.470 kg

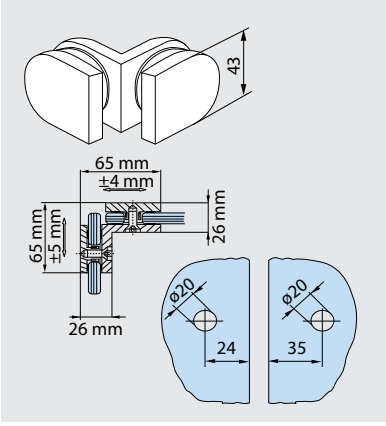

SISTEMA AQUALIGHT

Sistema Spider

Bisagras y conector

Bisagra Spider muro/cristal
Clave: 01BTSPID001

Información técnica:
Para cristal: 9.5 mm
Material: Acero inoxidable 304
Capacidad de carga: 40 kg por puerta
Peso: 0.310 kg
90(b) x 109(h) mm

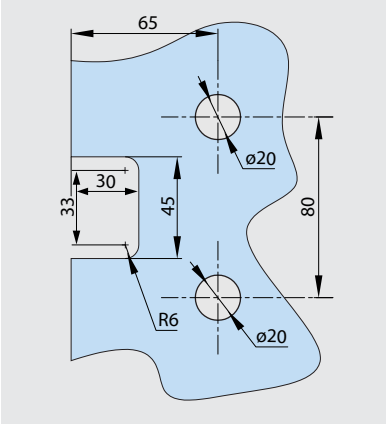

Bisagra Spider cristal/cristal
Clave: 01BTSPID002

Información técnica:
Para cristal: 9.5 mm
Material: Acero inoxidable 304
Capacidad de carga: 40 kg por puerta
Peso: 0.499 kg
125(b) x 109(h) mm

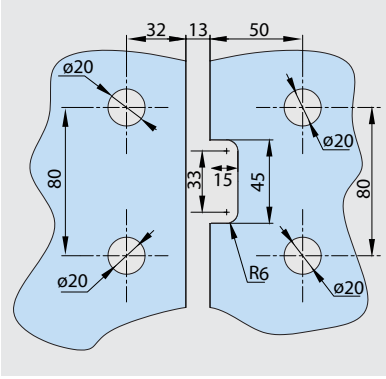

Conector Spider muro/cristal
Clave: 01BTSPIC003

Información técnica:
Para cristal: 9.5 mm
Material: Acero inoxidable 304
Peso: 0.190 kg
35(b) x 65(h) mm

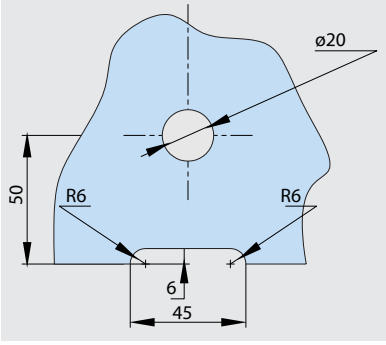

SISTEMA PIVOTANTE INOVA

Sistema Pivotante Inova

Bisagra pivotante Inova piso-techo
Clave: 01BTPIVI001

Información técnica:
Para cristal: 9.5 mm
Material: Latón
Acabados: Cromo brillante, níquel satinado, negro mate
Capacidad de carga: 40 kg por puerta
Peso: 0.657 kg
90(b) x 58(h) mm

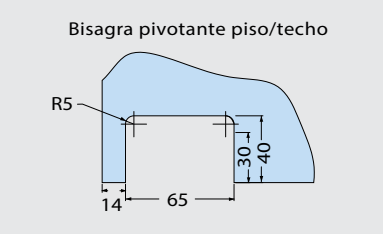

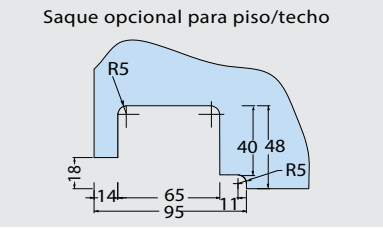

Bisagra pivotante Inova antepecho
Clave: 01BTPIVI002

Información técnica:
Para cristal: 9.5 mm
Material: Latón
Acabados: Cromo brillante, níquel satinado
Capacidad de carga: 40 kg por puerta
Peso: 1.047 kg
90(b) x 97(h) mm

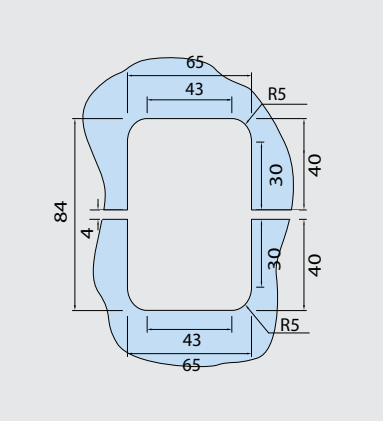

Bisagra Pivotante Slim Roll

Pivotante Slim Roll acero inoxidable
Clave: 01BTPIVS001

Información técnica:
Para cristal: 9.5 mm
Material: Acero inoxidable
Acabado: Satinado
Capacidad de carga: 40 kg por puerta
Peso: 0.348 kg
1"(Ø) x 81(h) mm
Se puede utilizar para baños y vitrinas

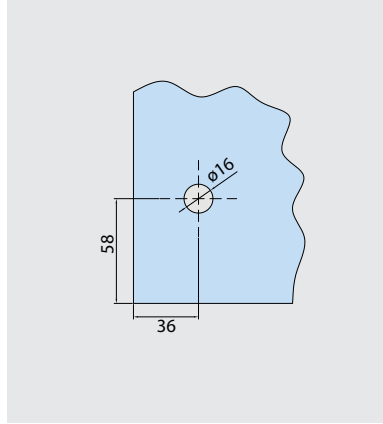

CLIPS Y CONECTORES

Clips y conectores

Clip 1 Soporte de 50 mm cristal/cristal
Clave: 01BTCLIP001

Información técnica:
Material: Latón
Acabados: Cromo brillante, níquel satinado
50(b) x 50(h) mm

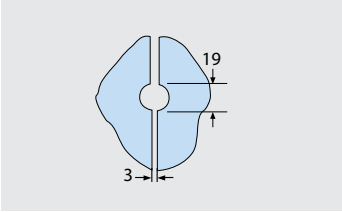

Clip 2 Soporte de 50 mm cristal/cristal 135º
Clave: 01BTCLIP002

Información técnica:
Material: Latón
Acabados: Cromo brillante, níquel satinado
63(b) x 50(h) mm

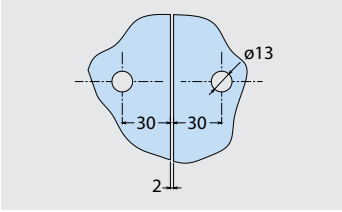

Clip 3 Soporte de 50 mm cristal/cristal 90º
Clave: 01BTCLIP003

Información técnica:
Material: Latón
Acabados: Cromo brillante, níquel satinado
80(b) x 50(h) mm

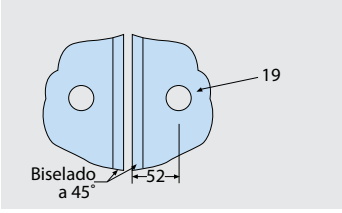

Clip 4 Soporte de 50 mm muro/cristal base completa
Clave: 01BTCLIP004

Información técnica:
Material: Latón
Acabados: Cromo brillante, níquel satinado
50(b) x 50(h) mm

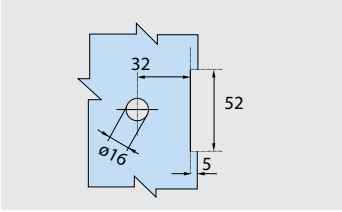

Clip 5 Soporte de 50 mm muro/cristal base parcial
Clave: 01BTCLIP005

Información técnica:
Material: Latón
Acabados: Cromo brillante, níquel satinado, negro mate
50(b) x 50(h) mm

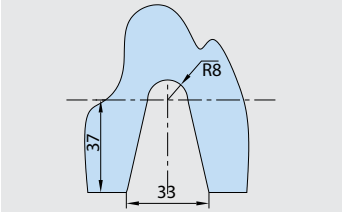

Clip 6 Soporte de 50 mm cristal/cristal 180º
Clave: 01BTCLIP006

Información técnica:
Material: Latón
Acabados: Cromo brillante, níquel satinado
103(b) x 50(h) mm

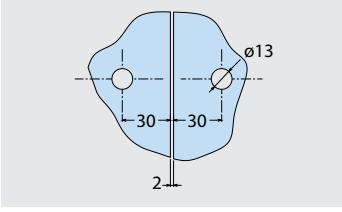

Clips y conectores

Conector GWC 700 muro/cristal
Clave: 01BTKGWC001

Información técnica:
Material: Latón
Acabados: Cromo brillante, níquel satinado
50(b) x 50(h) mm

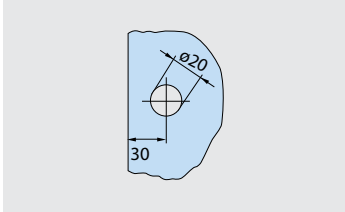

Conector GGC 700 cristal/cristal
Clave: 01BTKGCC001

Información técnica:
Material: Latón
Acabados: Cromo brillante, níquel satinado
50(b) x 50(h) mm

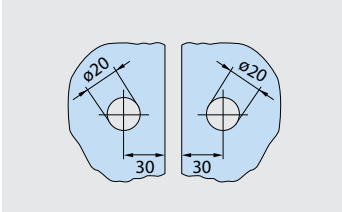

Jaladeras y toalleros

01BTJALD002	Jaladera Toallero tubular 6x18"
01BTJALD016	Jaladera Toallero tubular 6x24"

01BTJALD001	Jaladera tubular doble tipo "C" 6x6"
01BTJALD017	Jaladera tubular doble tipo "C" 18x18"
01BTJALD018	Jaladera tubular doble tipo "C" 24x24"

01BTJALD013	Jaladera tubular simple tipo "C" 6"
01BTJALD014	Jaladera tubular simple tipo "C" 18"
01BTJALD015	Jaladera tubular simple tipo "C" 24"

Material: Acero inoxidable
Acabados: Brillante, satinado y negro mate
(sólo claves 01BTJALD002 y 01BTJALD001)

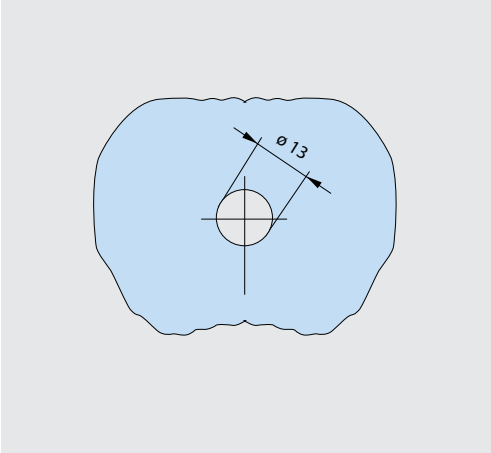

Jaladeras tipo pomo

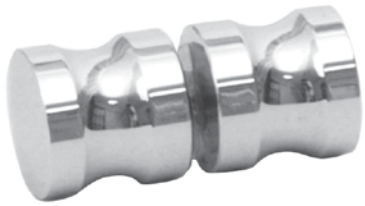

Jaladera GDK2
Clave: 01BTJALP001

Información técnica:
Material: Latón
Acabados: Cromo brillante, níquel satinado, negro mate
38(∅) x 38(L) mm

Jaladera Prisma
Clave: 01BTJALP005

Información técnica:
Material: Latón
Acabados: Cromo brillante, níquel satinado
38(∅) x 38(L) mm

Jaladera Royal
Clave: 01BTJALP004

Información técnica:
Material: Latón
Acabados: Cromo brillante, níquel satinado
32(∅) x 38(L) mm

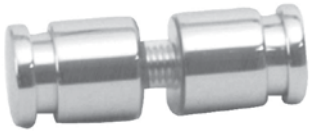

Jaladera TH01
Clave: 01BTJALP002

Información técnica:
Material: Latón
Acabados: Cromo brillante, níquel satinado, negro mate
25(∅) x 30(L) mm

Podrá descargar información técnica en www.teh.com.mx

Jaladeras tipo pomo

Jaladera Cascada
Clave: 01BTJALP006

Información técnica:
Material: Latón
Acabados: Cromo brillante, níquel satinado
22(∅) x 26(L) mm

Barreno para jaladeras tipo pomo

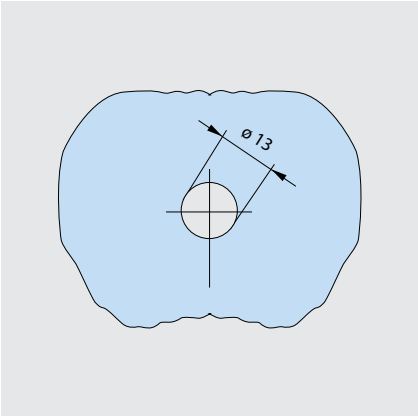

Jaladera GDK3
Clave: 02IHERGD009

Información técnica:
Material: Aluminio
Acabados: Natural mate, natural brillante, negro, blanco, inoxidable mate, inoxidable brillante
35(∅) x 10(L) mm

Sistema Porte

Pasador para mampara con placa indicadora

Cerradura con placa indicadora Porte
Clave: 01BTPORT001

Información técnica:
Para cristal: 9.5 mm
Material: Latón
Acabados: Cromo brillante, níquel satinado
Peso: 1.032 kg
90(b) x 64(h) mm

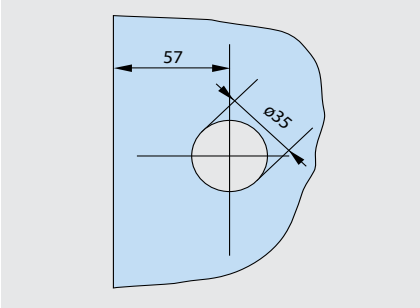

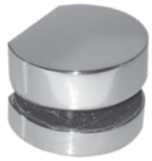

Contracerradura Porte para cristal
Clave: 01BTPORT003

Información técnica:
Para cristal: 9.5 mm
Material: Latón
Acabados: Cromo brillante, níquel satinado
Peso: 0.628 kg
56(b) x 64(h) mm

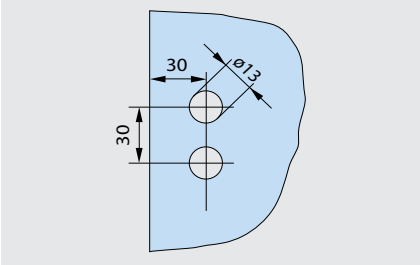

Contracerradura Porte para muro
Clave: 01BTPORT002

Información técnica:
Para cristal: 9.5 mm
Material: Latón
Acabados: Cromo brillante, níquel satinado
Peso: 0.013 kg
20(b) x 50(h) mm

SISTEMA UNIQUE

Sistema Unique

Pasador para mampara con placa indicadora

Pasador con placa indicadora Unique
Clave: 01BTPAPL001

Información técnica:
Material: Latón
Acabados: Cromo brillante, niquel satinado
56(b) x 86(h) mm

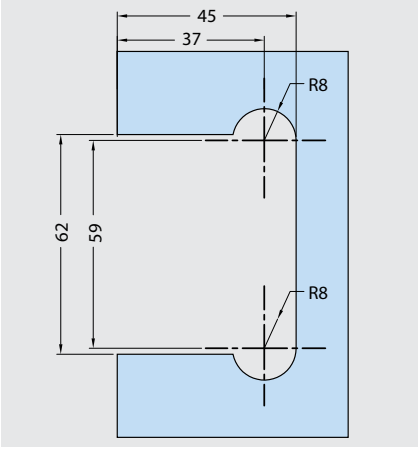

Contra pasador cristal/cristal Unique
Clave: 01BTPACC001

Información técnica:
Material: Latón
Acabados: Cromo brillante, niquel satinado
56(b) x 86(h) mm

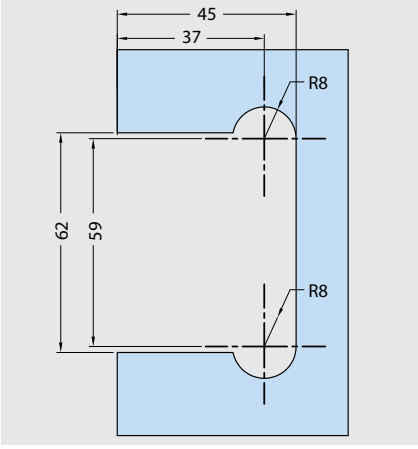

Sistema Luxor

Jaladera con Pestillo

Jaladera con pestillo
Clave: 01BTJALP007

Información técnica:
Material: Latón
Acabados: Cromo brillante y satinado
30(Ø) x 38(L) mm

Contra a cristal
12(b) x 24(h) mm

Contra a muro
13(b) x 60(h) mm

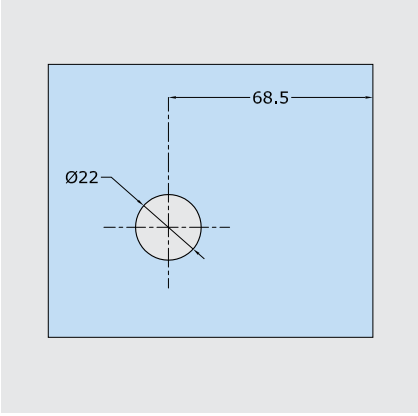

Podrá descargar información técnica en www.teh.com.mx

Barra estabilizadora ajustable

Barra estabilizadora muro/cristal ajustable
de 800 mm a 1000 mm
Clave: 01BTBARR001

Información técnica:
Acabados: Pulido, satinado
19(Ø) mm

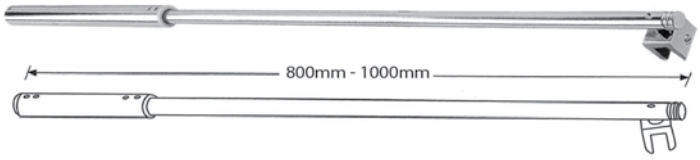

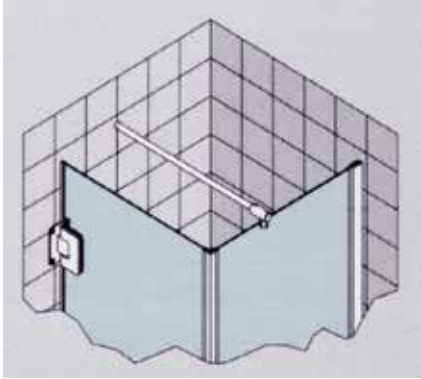

Barra estabilizadora cristal/cristal ajustable
de 800 mm a 1000 mm
Clave: 01BTBARR002

Información técnica:
Acabados: Pulido, satinado
19(Ø) mm

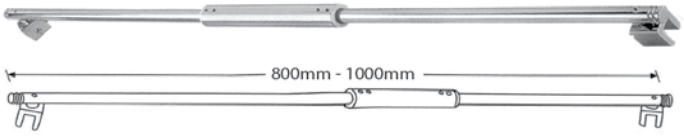

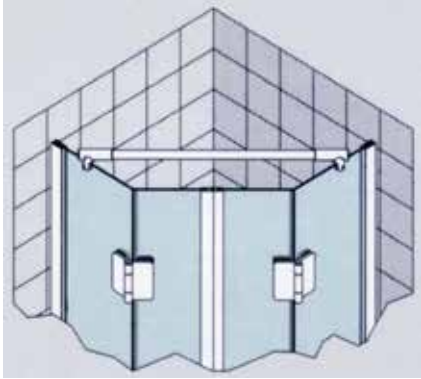

Barra estabilizadora muro/cristal 135° ajustable
de 270 mm a 450 mm
Clave: 01BTBARR003

Información técnica:
Acabados: Pulido, satinado
19(Ø) mm

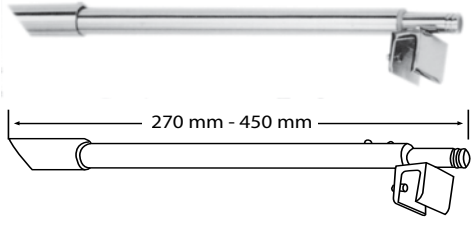

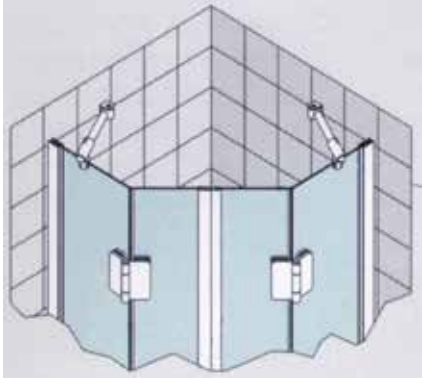

Vinilos/Policarbonatos

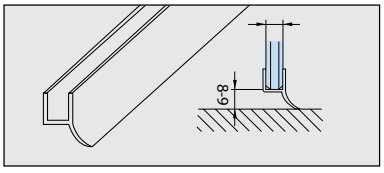

01BTPOLI001/02/03
Vinilo aleta suave
Long: 2.50 m
Para cristal: 6 mm, 9.5 mm y 12.7 mm

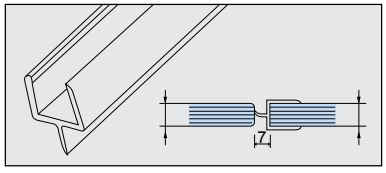

01BTPOLI004
Vinilo aleta central
Long: 2.50 m
Para cristal: 9.5 mm

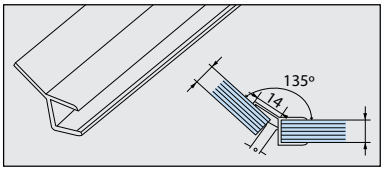

01BTPOLI007
Vinilo aleta larga 135°
Long: 2.50 m
Para cristal: 9.5 mm

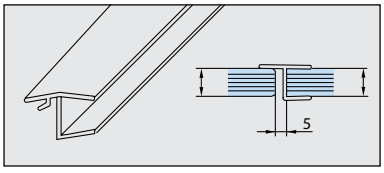

01BTPOLI014/15
Vinilo perfil h batiente
Long: 2.50 m
Para cristal: 9.5 y 12.7 mm

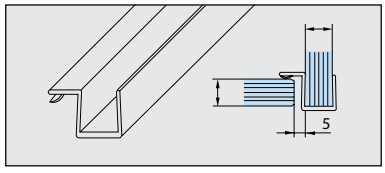

01BTPOLI016/17
Vinilo perfil k batiente
Long: 2.50 m
Para cristal: 9.5 y 12.7 mm

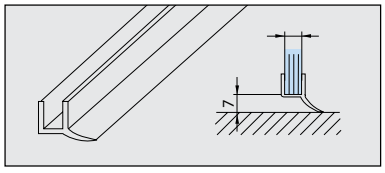

01BTPOLI008
Vinilo aleta dura
Long: 2.50 m
Para cristal: 9.5 mm

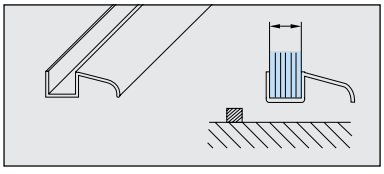

01BTPOLI011
Vinilo botaguas
Long: 2.50 m
Para cristal: 9.5 mm

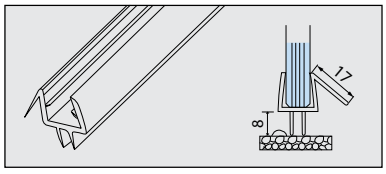

01BTPOLI012
Vinilo botaguas aleta larga con sello al piso
Long: 2.50 m
Para cristal: 9.5 mm

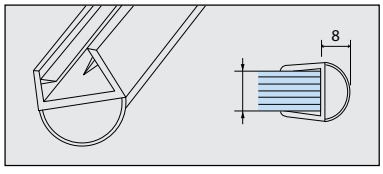

01BTPOLI013
Vinilo amortiguador
Long: 2.50 m
Para cristal: 9.5 mm

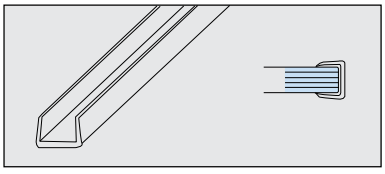

01BTPOLI009/10
Vinilo convertidor
Long: 2.50 m
De 6 mm a 9 mm
De 9 mm a 12 mm

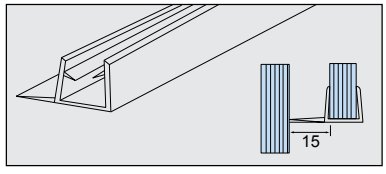

01BTPOLI006
Vinilo aleta F 15 mm
Long: 2.50 m
Para cristal: 9.5 mm

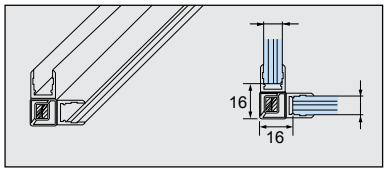

01BTPOLI019
Vinilo magnético 90° (juego de 2 tramos)
Long: 2.50 m
Para cristal: 9.5 mm

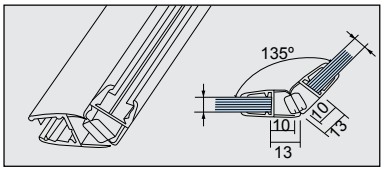

01BTPOLI023
Vinilo magnético 135°
(juego de 2 tramos)
Long: 2.50 m
Para cristal: 9.5 mm

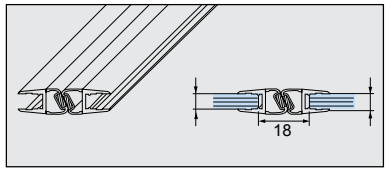

01BTPOLI019
Vinilo magnético 180°
(juego de 2 tramos)
Long: 2.50 m
Para cristal: 9.5 mm

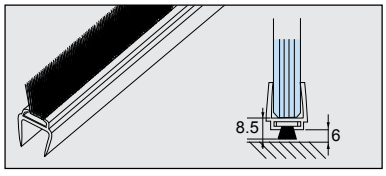

01BTPOLI024
Vinil con felpa
Long: 2.50 m
Para cristal: 10 mm

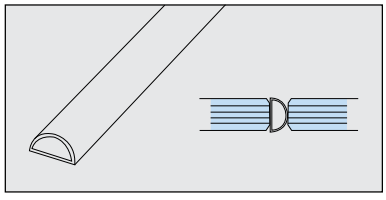

01BTPOLI026
Vinil media luna para canto de cristal
8 x 5 mm con adhesivo
Long: 3.0 m

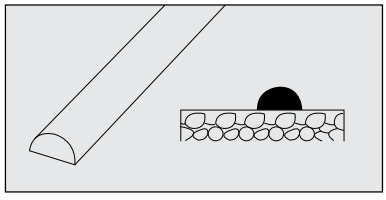

01BTPOLI027
Acrílico media luna de 12 x 6 mm
con adhesivo
Long: 2.5 m