SERIE D

SERIE D

Herrajes para fachadas y puertas

Pivote superior DPT 24
Clave: 01ADDP24001-21

Material: Acero inoxidable satinado

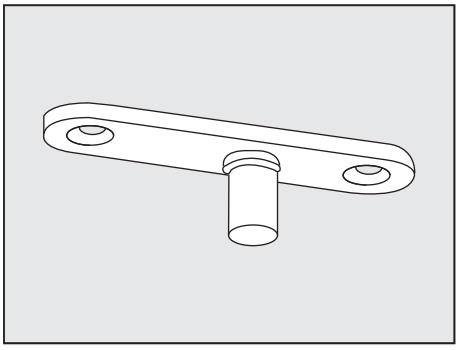

Bisagra inferior DPT 10
Clave: 01ADDP10001-21

Acabado: Acero inoxidable satinado

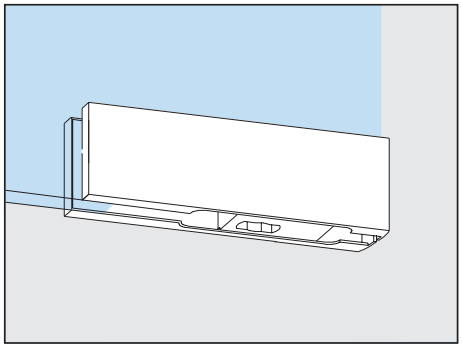

Bisagra superior DPT 20
Clave: 01ADDP20001-21

Acabado: Acero inoxidable satinado

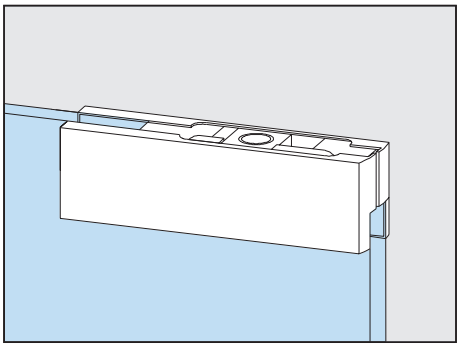

Soporte para batiente DPT 30
Clave: 01ADDP30001-21

Acabado: Acero inoxidable satinado

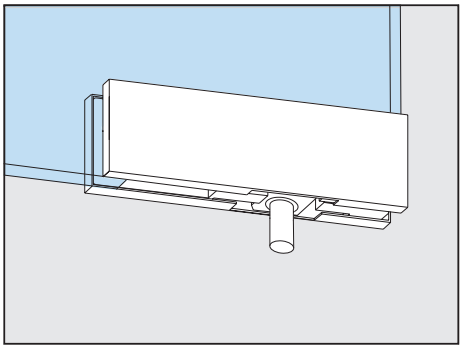

Podrá descargar información técnica en www.teh.com.mx

SERIE D

Herrajes para fachadas y puertas

Soporte de banderola DPT 40
Clave: 01ADDP40001-21

Acabado: Acero inoxidable satinado

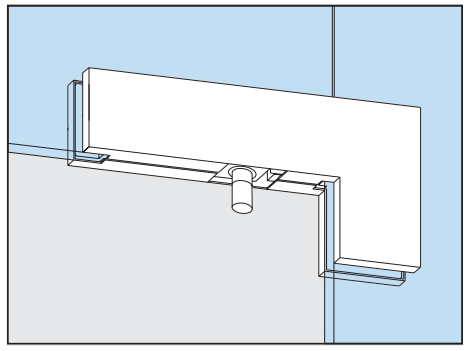

Cerradura de esquina DUS10
Clave: 01ADDP51001-21

Acabado: Acero inoxidable satinado

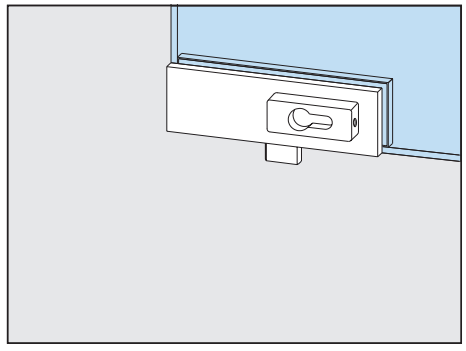

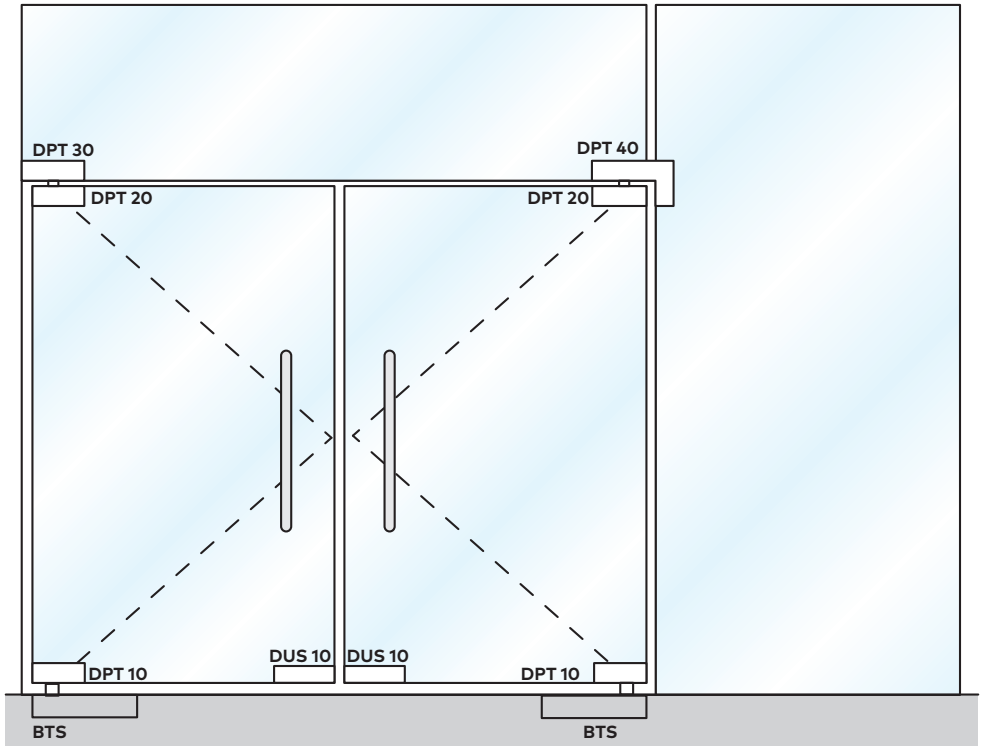
DPT 30
DPT 40
DPT 20
DPT 20
DUS 10
DUS 10
DPT 10
DPT 10
BTS
BTS

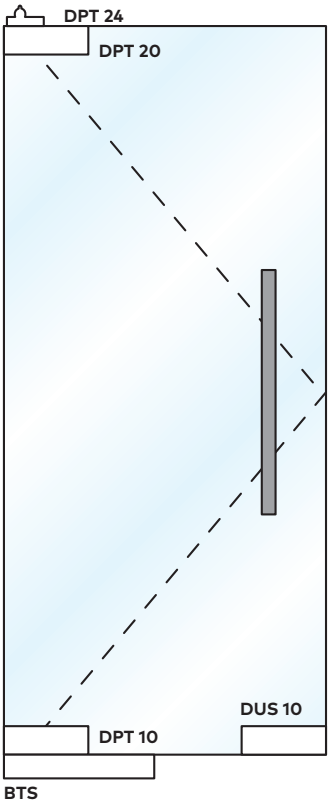
DPT 24
DPT 20
DUS 10
DPT 10
BTS

SERIE D

Herrajes para fachadas y puertas

Preparación de cristales

Saque DPT 10 . DPT 20 . DPT 30

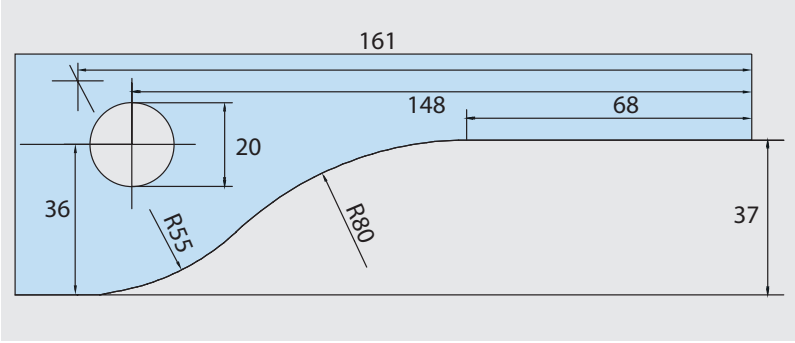

Saque DPT 40

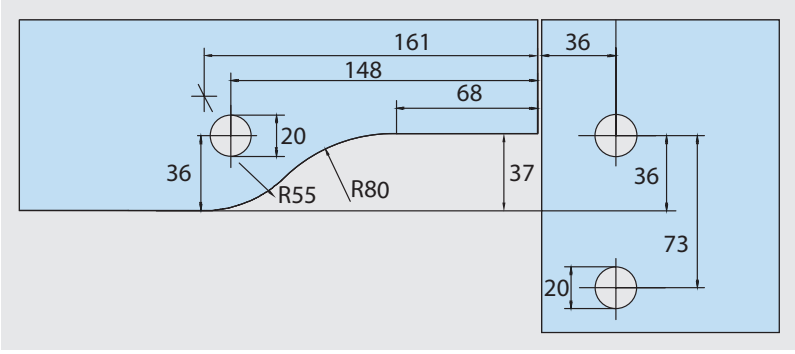

Saque DUS 10

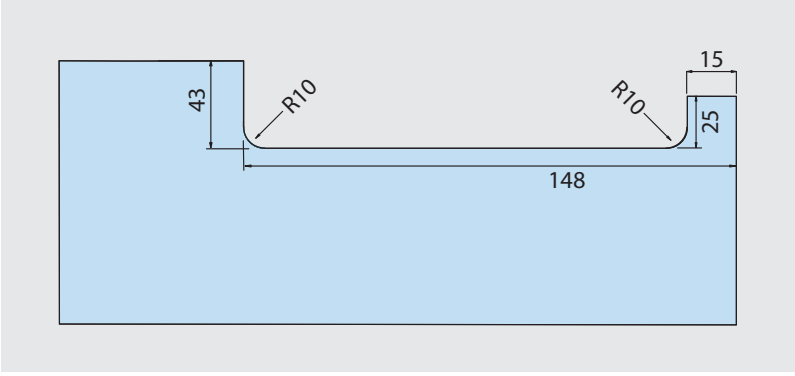

Podrá descargar información técnica en www.teh.com.mx

SERIE D

BISAGRAS HIDRAÚLICAS

Bisagra hidráulica BTS60

Clave: 01ADBT60001

Ventajas:

- Bisagra hidráulica para puertas de cristal, madera o metálicas
- Se adapta a todas las puertas con un peso inferior a 80 kg.
- Ancho de puerta máximo: 900 mm

Detalles técnicos:

Fuerza		Fija
		3
Peso máximo de la puerta		80 Kg
Ancho máximo de la puerta		900 mm
Velocidad de cierre regulable progresivamente mediante 2 válvulas independientes	130º - 15º 15º - 0º	Sí
Backcheck (amortiguamiento mecánico de apertura)		No
Válvula de seguridad		No
Retención de apertura a 90°		Sí
Eje		Fijo (alemán)
Dimensiones caja (mm): largo x ancho x alto		272x95x40
Peso Kg		4.4

(1) Dimensiones y anchos máximos de las puertas según la norma DIN EN 1145
(2) Para puertas con exigencia de cierre contra alta presión del viento, o peso y dimensiones superiores a las especificadas, recomendamos consultar nuestro departamento técnico.

Bisagra hidráulica BTS65 EN4

Clave: 01ADBT65001

Ventajas:

- Bisagra hidráulica para puertas de cristal, madera o metálicas
- Se adapta a todas las puertas con un peso inferior a 100 kg.
- Ancho de puerta ≤ 1100 mm

Detalles técnicos:

Fuerza		Fija
		EN 4
Peso máximo de la puerta		100 Kg
Ancho máximo de la puerta		1,100 mm
Velocidad de cierre regulable progresivamente mediante 2 válvulas independientes	130º - 20º 20º - 0º	Sí
Backcheck (amortiguamiento mecánico de apertura)		No
Válvula de seguridad		No
Retención de apertura a 90°		Sí
Eje		Intercambiable
Dimensiones caja (mm): largo x ancho x alto		276x108x40
Peso Kg		4

(1) Dimensiones y anchos máximos de las puertas según la norma DIN EN 1145
(2) Para puertas con exigencia de cierre contra alta presión del viento, o peso y dimensiones superiores a las especificadas, recomendamos consultar nuestro departamento técnico.

Bisagra hidráulica BTS75R

Clave: 01ADBT75003

Ventajas:

- Bisagra hidráulica para puertas de cristal, madera o metálicas
- Para puertas con peso de hasta 180 kg.
- Ancho de puerta máximo: 1250 mm

Detalles técnicos

Fuerza		Ajustable EN 2-5
Peso máximo de la puerta		180 Kg
Ancho máximo de la puerta		1,250 mm
Velocidad de cierre regulable progresivamente a través de válvulas independientes	180º - 15º 15º - 0º	Sí
Backcheck (amortiguamiento mecánico de apertura)		Sí
Válvula de seguridad		Sí
Retención de apertura a 90°		Sí
Eje		Intercambiable
Dimensiones caja (mm): largo x ancho x alto		275x82x50
Peso Kg		3

(1) Dimensiones y anchos máximos de las puertas según la norma DIN EN 1145
(2) Para puertas con exigencia de cierre contra alta presión del viento, o peso y dimensiones superiores a las especificadas, recomendamos consultar nuestro departamento técnico.

Bisagra hidráulica BTS80

Clave: 01ADBT80001

Ventajas:

- Bisagra hidráulica para puertas de cristal, madera o metálicas
- Puertas con peso hasta 300 kg y ancho hasta 1400 mm
- Única en su categoria para puertas robustas

Detalles técnicos:

Fuerza		Fija EN3 • EN4 • EN6
Peso máximo de la puerta		300 Kg
Ancho máximo de la puerta		1,400 mm
Velocidad de cierre regulable a través de 2 válvulas independientes	175º - 70º 70º - 0º	Sí
Backcheck (amortiguamiento mecánico de apertura)		Sí
Válvula de seguridad		Sí
Retención de apertura a través de ajuste hidraúlico (75°-180°)		Sí • Ajustable
Delayed action (accionamiento alternativo a la parada)		Sí
Eje		Intercambiable
Dimensiones caja (mm): largo x ancho x alto		341x78x60
Peso Kg		7.1

(1) Dimensiones y anchos máximos de las puertas según la norma DIN EN 1145
(2) Para puertas con exigencia de cierre contra alta presión del viento, o peso y dimensiones superiores a las especificadas, recomendamos consultar nuestro departamento técnico.

Podrá descargar información técnica en www.teh.com.mx

Kit Dorma para puerta de cristal

Herrajes con bisagra hidráulica para puerta de cristal

Clave: 01ADKI60001 / 01ADKI65001 / 01ADKI75R01

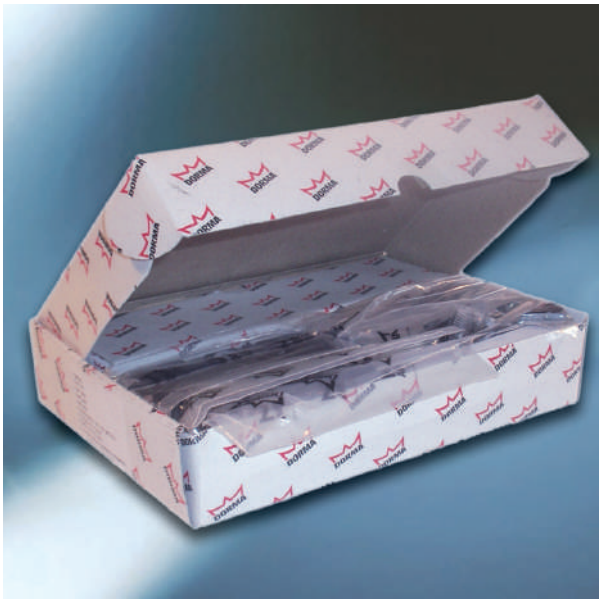

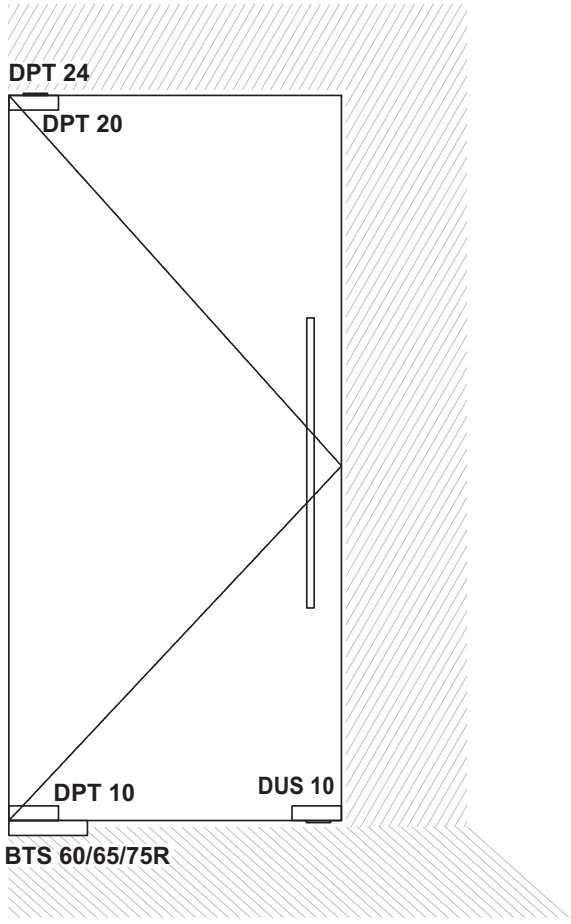

Conjunto pivote y brazo para zoclo

Clave: 01ADBTAC014

- Para puertas de aluminio, hierro y madera
- El conjunto pivote permite la instalación de puertas sustituyendo las bisagras
- Brazo de apoyo de hierro

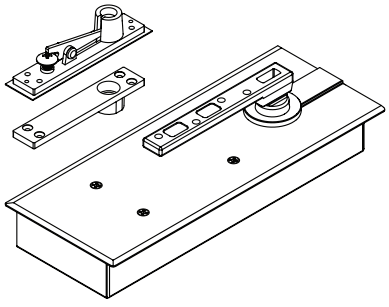

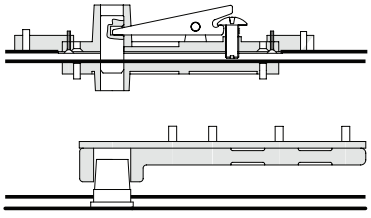

Podrá descargar información técnica en www.teh.com.mx

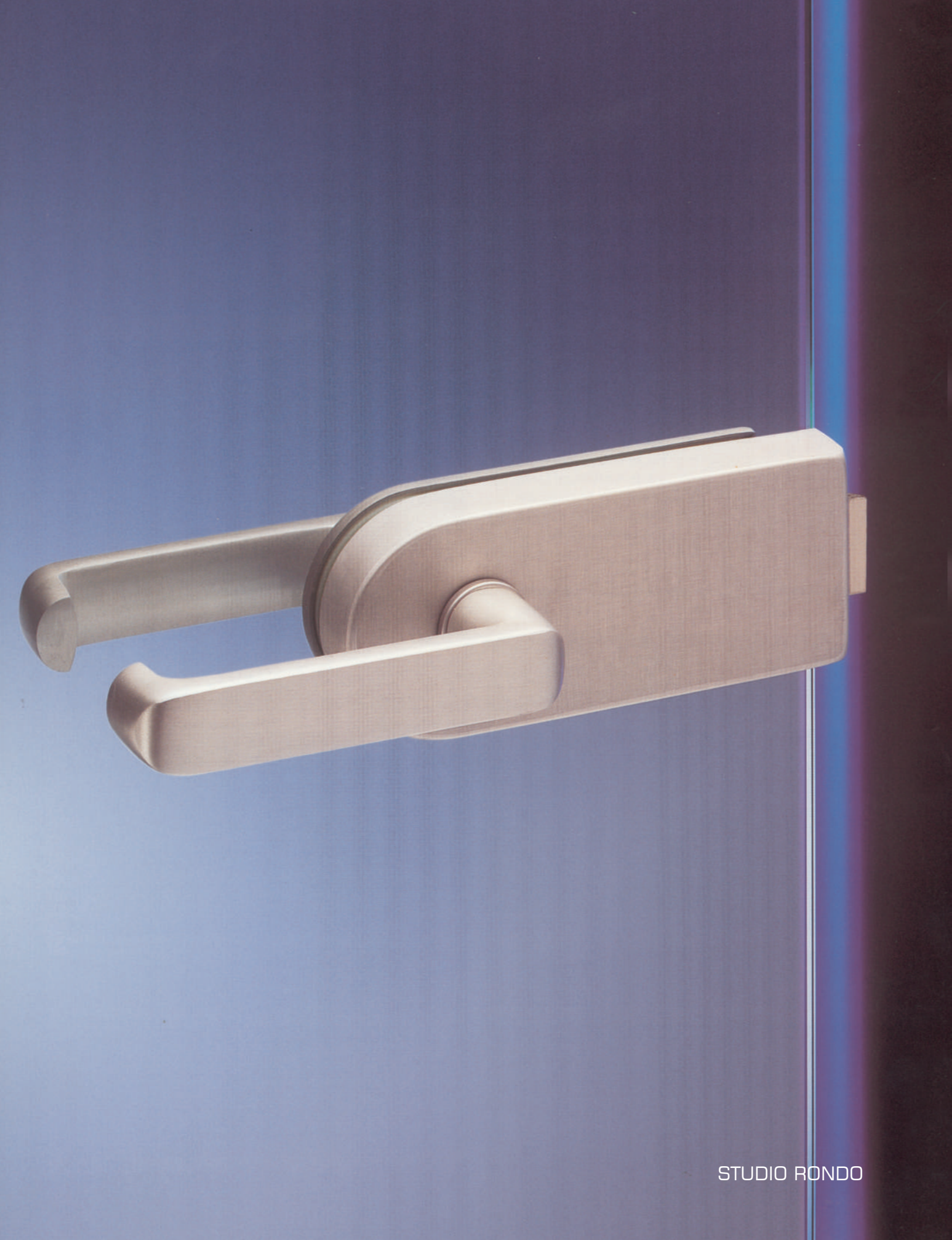
STUDIO RONDO

Cerradura Studio Rondo

Chapa Studio Rondo con manija tipo plana

Clave: 01ADKITRO001
Acabado: Aluminio natural mate
230(b) x 65(h) mm

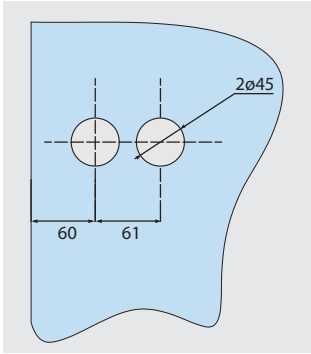

Contra-chapa Studio Rondo para cristal

Clave: 01ADROND002
Acabado: Aluminio natural mate
173(b) x 65(h) mm

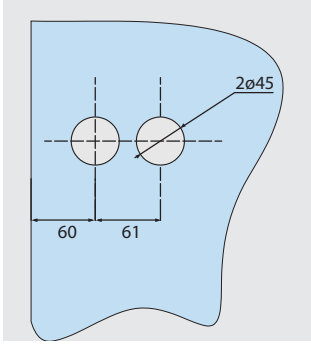

Contra-chapa Studio Rondo para muro

Clave: 01ADROND003
Acabado: Aluminio natural mate
29(b) x 65(h) mm

Bisagra Junior Office

Bisagra de aluminio Junior Office 11.230

Clave: 01ADJUBI001
Acabado: Aluminio natural mate
Peso máximo de puerta: 55 kg
Para cristal: 9 mm, 12 mm
91(b) x 86(h) mm

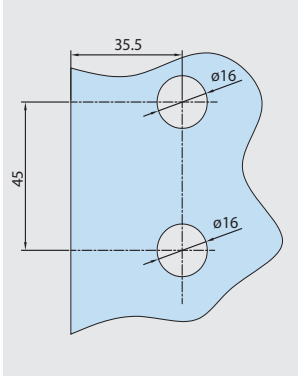

Soporte a perfil de aluminio para bisagra Junior Office 11.304

Clave: 01ADJUSO004
27(b) x 83(h) mm

Mecanismo de soporte Simonwerk
Clave: 01ATSIS0011
Acabado: Galvanizado
24(b) x 180(h) mm

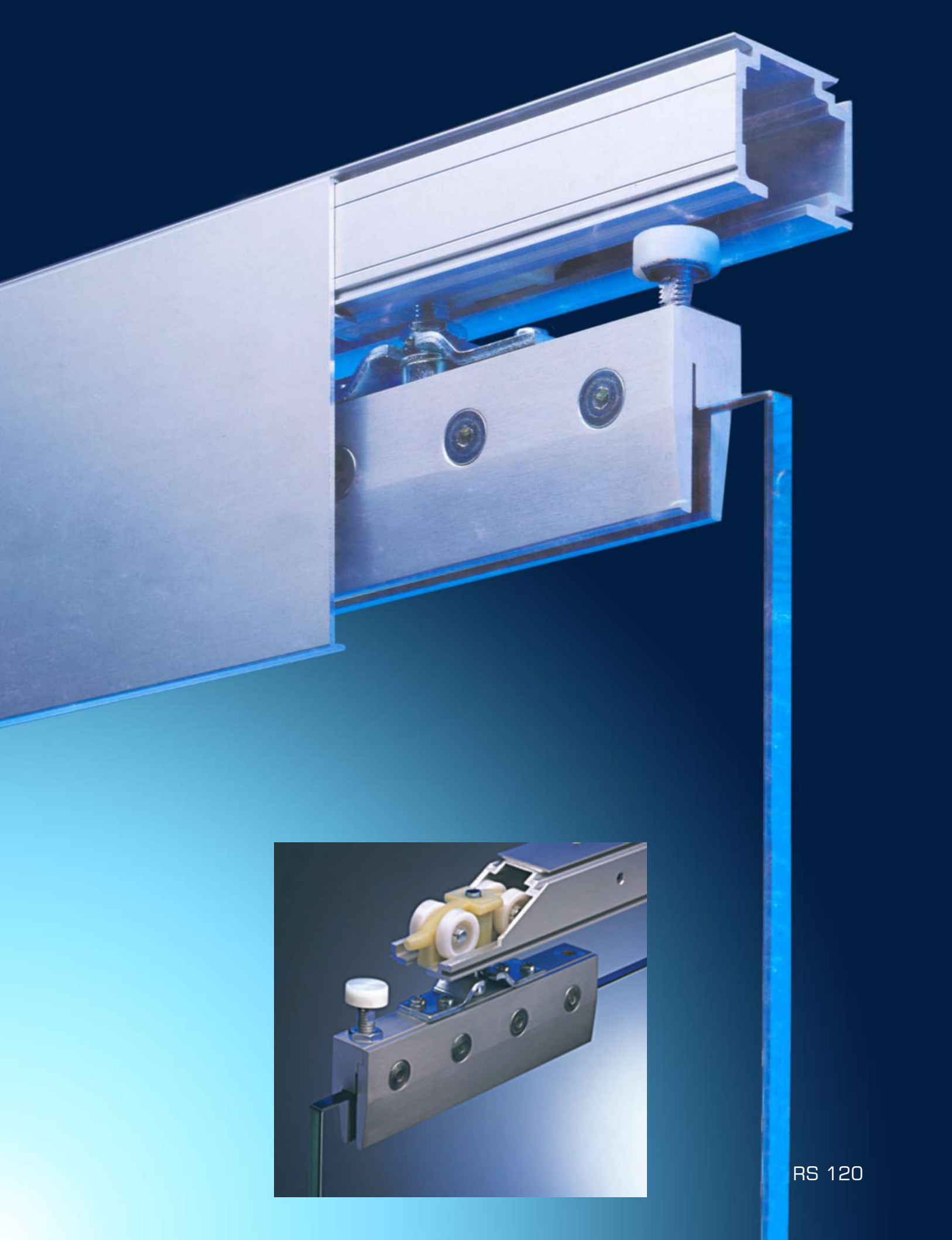

RS 120

Sistema corredizo RS 120

Sistema corredizo para puertas sencillas o dobles

- Riel de aluminio ligero y resistente
- Tapas a presión de fácil instalación
- Perfil para recibir panel fijo
- Deslizamiento suave y fácil
- Tope-retenedor con amortiguamiento
- El cristal no necesita saques
- Versión syncro opcional

Componentes del sistema:

- Riel - **02PRSI2001C**
- Perfil para fijo - **02PRSI2002C**
- Tapas - **02PRSI2003C**
- Set de accesorios (2 carretillas, 2 topes y 1 guía) - **01AORS00001**

Peso máximo de puertas corredizas

No. de carretillas	Peso máx. (kg) por puerta
2	120
3	150

Preparación de cristales de 10 y 12 mm

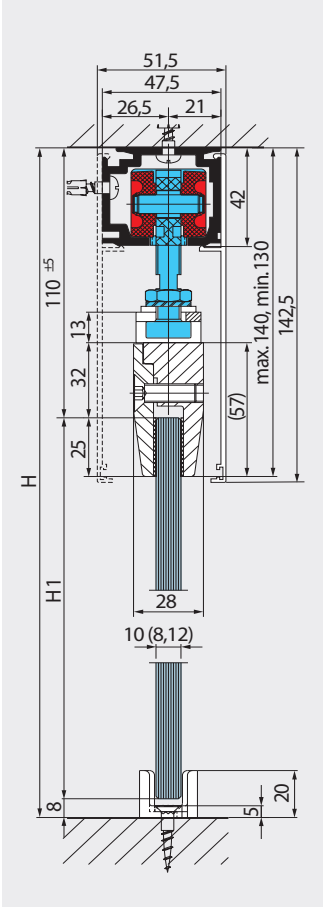

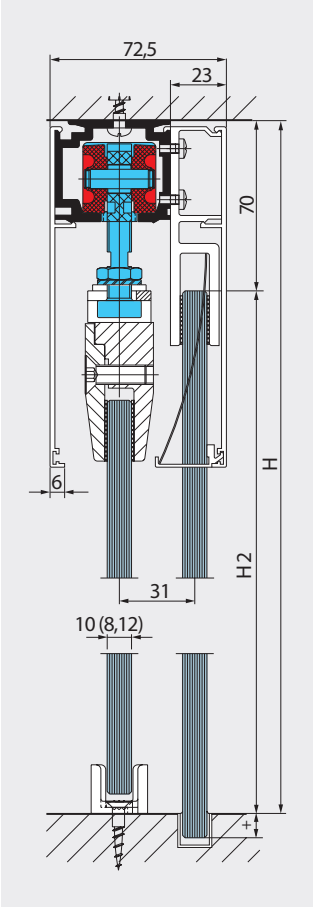

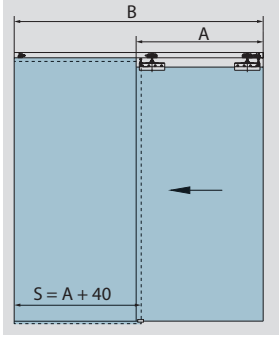

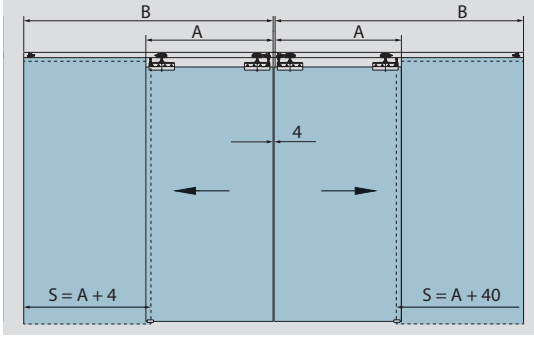

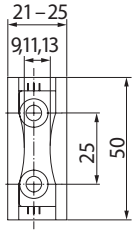

Altura total=H
Altura de cristal para puerta corrediza=H1
Altura de cristal fijo=H2 + inserto al piso
Largo total de riel=B
Ancho de puerta=A
Ancho de cristal fijo=S

Nota: Todas las medidas están dadas en mm

Cabezal para puertas automáticas Dorma ES68

Clave: 01ADVPWC001

Herraje para colocación con panel de cristal

Clave: 01ADVPWC002

- Máximo cabezal 5.40 m
- Para colocarse con 1 ó 2 puertas de hasta 80 kg c/u
- Funciones estándar operadas por medio de un control remoto inalambrico
- Ideal para colocarse en oficinas de baja afluencia

Podrá descargar información técnica en www.teh.com.mx

PDF

dormakaba
ES68