Tecnología en Herrajes

TRIVEL®

EXPERIENCE MAKES US BETTER

Herrajes Trivel

Bisagra hidráulica HIDROBI

Con ajuste de velocidad

Bisagra hidráulica m/c
Clave: 01ATRH1201

Información técnica:
Para cristal: 8-12 mm
Para puertas de hasta 100 kg.
Retención a 0º y 90º, autoretorno a partir de 80º hasta 0º en ambos lados
Material: Aleación de aluminio
Acabado: Inoxidable satinado
Peso: 0.615 kg.

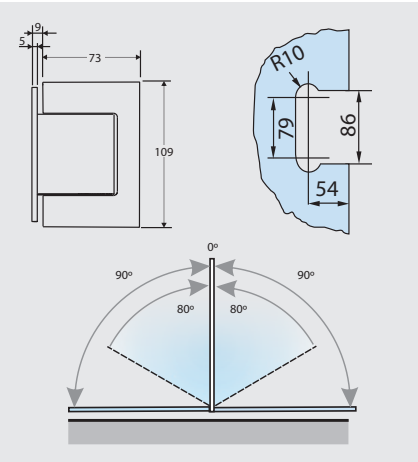

Bisagra hidráulica m/c
Placa montaje simple
Clave: 01ATRH1202

Información técnica:
Para cristal: 8-12 mm
Para puertas de hasta 100 kg.
Retención a 0º y 90º, autoretorno a partir de 80º hasta 0º en ambos lados
Material: Aleación de aluminio
Acabado: Inoxidable satinado
Peso: 0.615 kg.

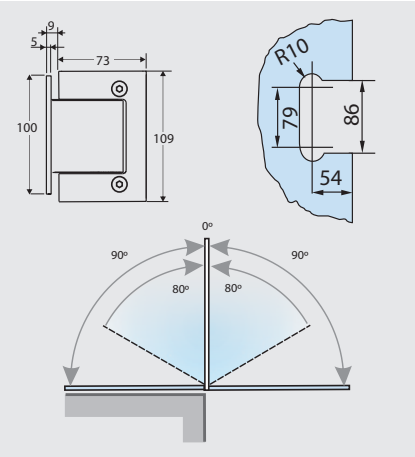

Bisagra hidráulica c/c
Clave: 01ATRH1203

Información técnica:
Para cristal: 8-12 mm
Para puertas de hasta 100 kg.
Retención a 0º y 90º, autoretorno a partir de 80º hasta 0º en ambos lados
Material: Aleación de aluminio
Acabado: Inoxidable satinado
Peso: 0.615 kg.

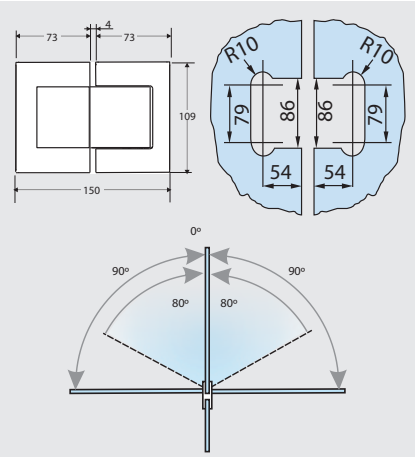

Podrá descargar información técnica en www.teh.com.mx

Chapa con cerradura eléctrica INALTRONIC

No requiere cables

Características generales:

- Tapas embellecedoras en acero inoxidable 316
- Cilindro Europerfil de seguridad multipunto
- Picaporte accionado por llave
- Palanca con dos vueltas de llave y tratamiento anti corte
- Entrada para cilindro de 40 mm
- Acabado: Acero inoxidable satinado
- Para cristal de 10 mm de espesor

Cerradura Ares manija móvil-pomo fijo derecha/izquierda
Clave: 01ATRC120511/01ATRC120521

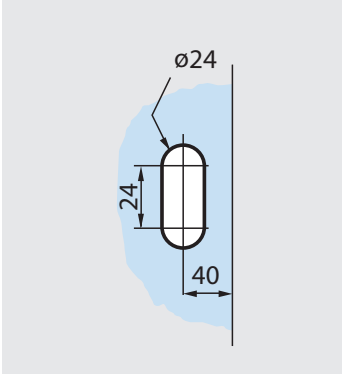

Cerradura Ares pomo móvil-pomo fijo derecha/izquierda
Clave: 01ATRC120611/01ATRC120621

Contracerradura ARES INALTRONIC con tope y control remoto derecha/izquierda
Clave: 01ATRC205511/01ATRC205521

Kit de transformación de pomo móvil a pomo fijo
Clave: 01ATRCKITMF

Podrá descargar información técnica en www.teh.com.mx

Barras antipánico BRAVE

Negro con inoxidable

Barra antipánico Brave con cierre piso/techo
Clave: 01ATRB1830

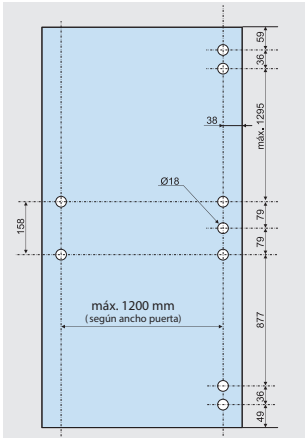

Barra antipánico Brave con cierre lateral
Clave: 01ATRB1800

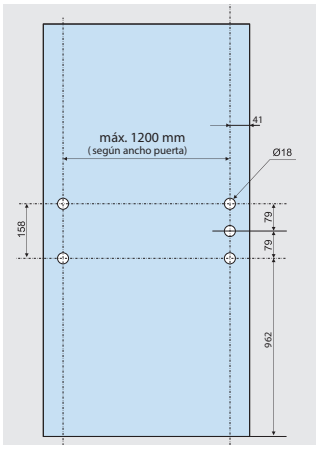

KIT para cierre lateral a cristal
Clave: 01ATRBK001

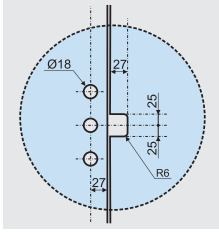

Características generales:

- Placas de sujeción al vidrio fabricadas en aleación de aluminio mediante proceso de inyección
- Tornillería en acero inoxidable
- Mecanismos de cerradura fabricados según Norma Europea EN 1125
- Barra de apoyo estándar: Medida máxima de 1,200 mm
- Barras verticales estándar: Altura máxima de puerta, 2,480 mm

KIT para cierre superior a cristal
Clave: 01ATRBK301

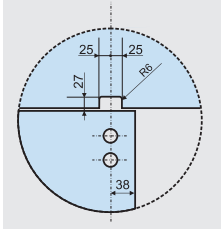

Cerradura Trivel para Barra Antipanico Brave
Clave: 01ATRBC180-23

Información técnica:
Acabado: Inoxidable/negro

Podrá descargar información técnica en www.teh.com.mx

Cerramientos eléctricos ARTICULATUS

Control de acceso

Cerramiento eléctrico Articulatus para antepecho de cristal
Clave: 01ATRR004C

Cerramiento eléctrico Articulatus para techo
Clave: 01ATRR019C

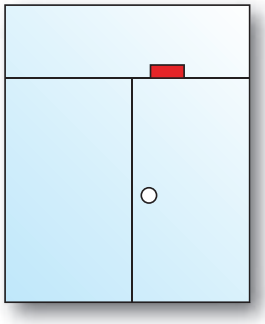

Cerramiento eléctrico Articulatus para antepecho de cristal
Clave: 01ATRR004C

Cerramiento eléctrico Articulatus para antepecho de cristal
Clave: 01ATRR019C

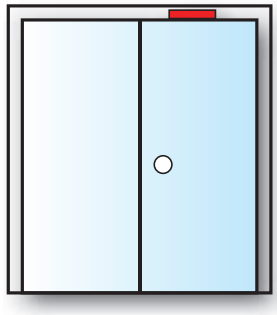

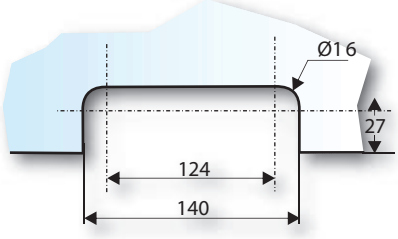

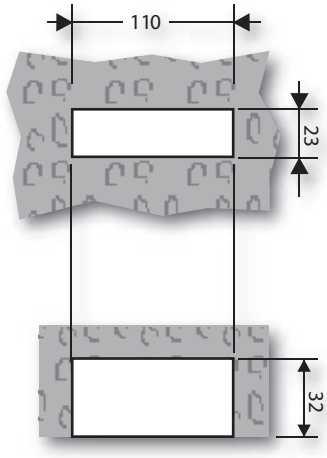

Características generales:

- EXCLUSIVO para espesores de vidrio de 10 mm
- Cerramiento que actúa directamente sobre la hoja de vidrio
- Funcionamiento invertido, abriéndose en caso de corte del flujo eléctrico
- Se suministra con fuente de alimentación de 127 Volts/60 Hz
- Placas de sujeción al vidrio fabricadas en aleación de aluminio mediante proceso de inyección y recubiertas con pintura epóxica
- 89/336/CEE (componentes eléctricos)

EXIT
TRIVEL®
EXPERIENCE MAKES US BETTER