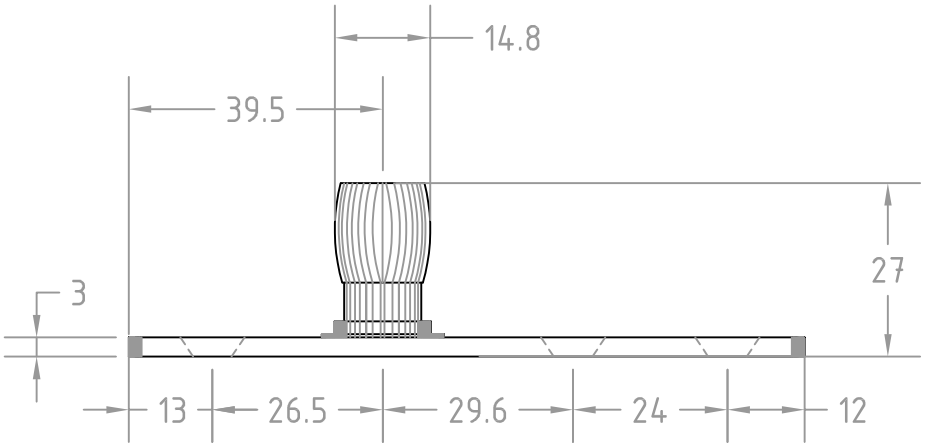

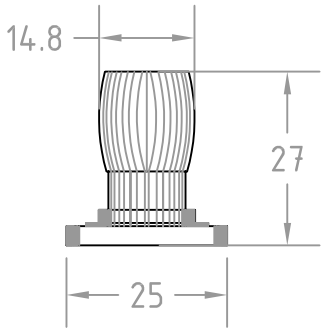

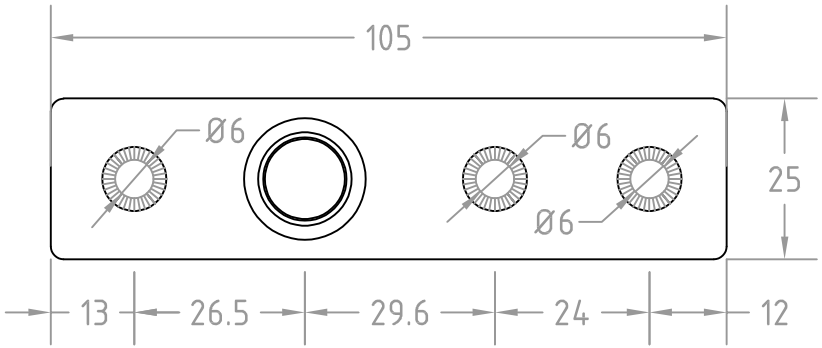

Ficha Técnica

Tecnología en Herrajes

Línea:	Clave:	Descripción:		Acabados:		Espesor:
OPCION	01ETCACO002	Pivote superior Opcion.		satinado, negro mate		.---
	Material:	Fijación:	Peso Pieza:	Carga Máx:	Cotas:	Versión:
	Ac. Inox.	muro	.086 kg	.---	mm	V-1.0