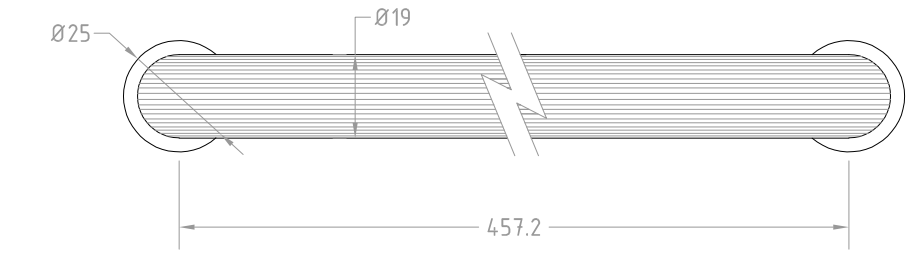

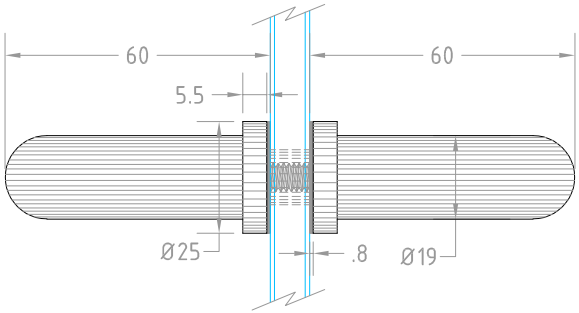

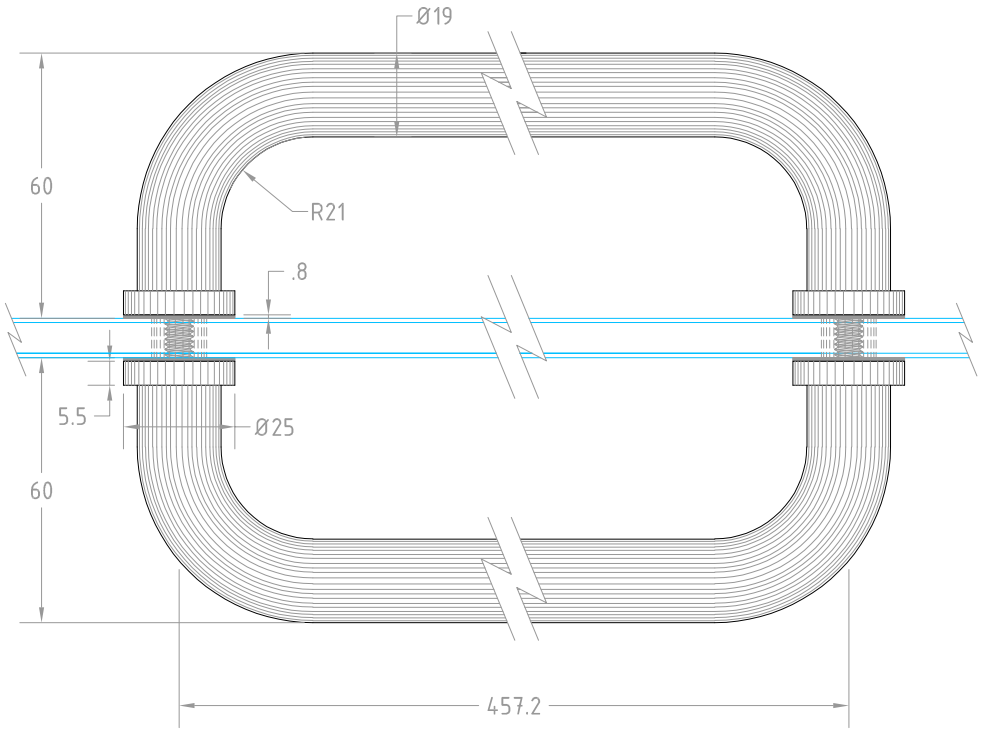

Ficha Técnica

Tecnología en Herrajes

Línea:	Clave:	Descripción:		Acabados:		Espesor:
Tecnología en Herrajes	01BTJALD017	Jaladera tubular doble tipo "C" 18"x18".		brillante, satinado		9.5mm
Material:	Fijación:	Peso Pieza:		Carga Máx:	Cotas:	Versión:
Acero Inox.	cristal - cristal	.60 kg		.---	mm	V-1.0