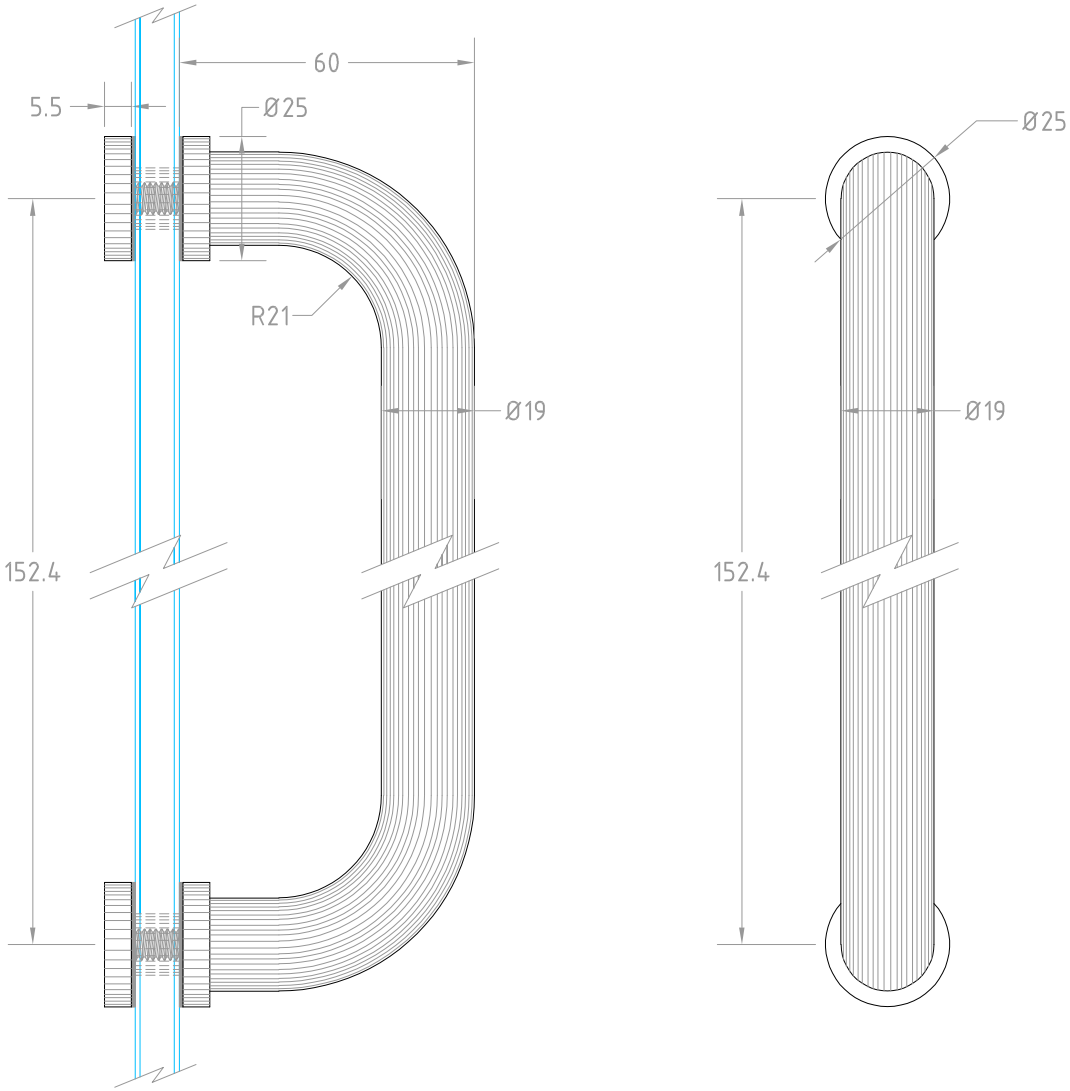

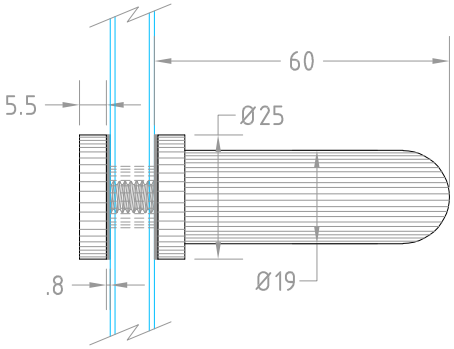

Ficha Técnica

Tecnología en Herrajes

Línea:	Clave:	Descripción:		Acabados:		Espesor:
Tecnología en Herrajes	01BTJALD013	Jaladera tubular simple tipo "C" 6".		brillante, satinado		9.5mm
	Material:	Fijación:	Peso Pieza:	Carga Máx:	Cotas:	Versión:
	Acero Inox.	cristal-cristal	.20 kg	.---	mm	V-1.0