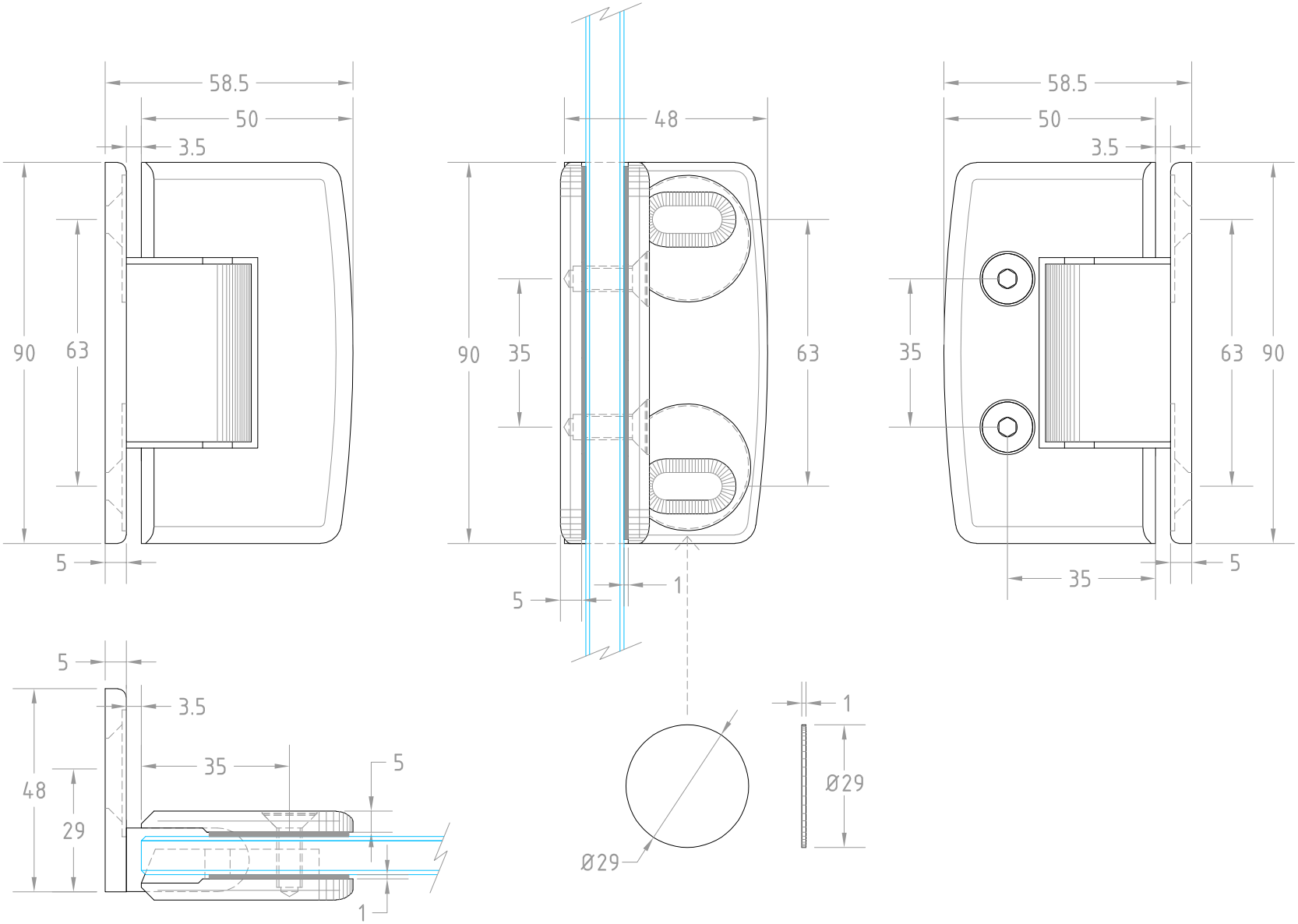

Ficha Técnica

Tecnología en Herrajes

Línea:	Clave:	Descripción:		Acabados:		Espesor:
Tecnología en Herrajes	01BTINOB003	Bisagra Inova muro-cristal con placa de montaje simple.		cromo brillante, niquel satinado, negro mate		9.5mm
	Material:	Fijación:	Peso Pieza:	Carga Máx:	Cotas:	Versión:
	Latón	muro - cristal	.652 kg	20 kg	mm	V-1.0