ARTICULATUS I
CERRADURAS ELÉCTRICAS ARTICULADAS

TECNOLOGÍA EN HERRAJES S.A DE C.V.

Características generales

- Exclusivo para espesores de vidrio de 10 mm
- Cerradura que actúa directamente sobre la hoja de vidrio
- Funcionamiento invertido, abriéndose en caso de corte de fluido eléctrico
- Placas de apriete al vidrio fabricadas en aleación de aluminio mediante proceso de inyección y recubiertas con pintura epóxica
- Tapas embellecedoras en acero inoxidable AISI 316
- Información adicional
- Por seguridad se aconseja tener otra puerta de entrada/ salida
- Para un buen funcionamiento la puerta en su posición cerrada debe estar ejerciendo presión contra la cara de la cerradura donde están ubicados los topes plásticos.

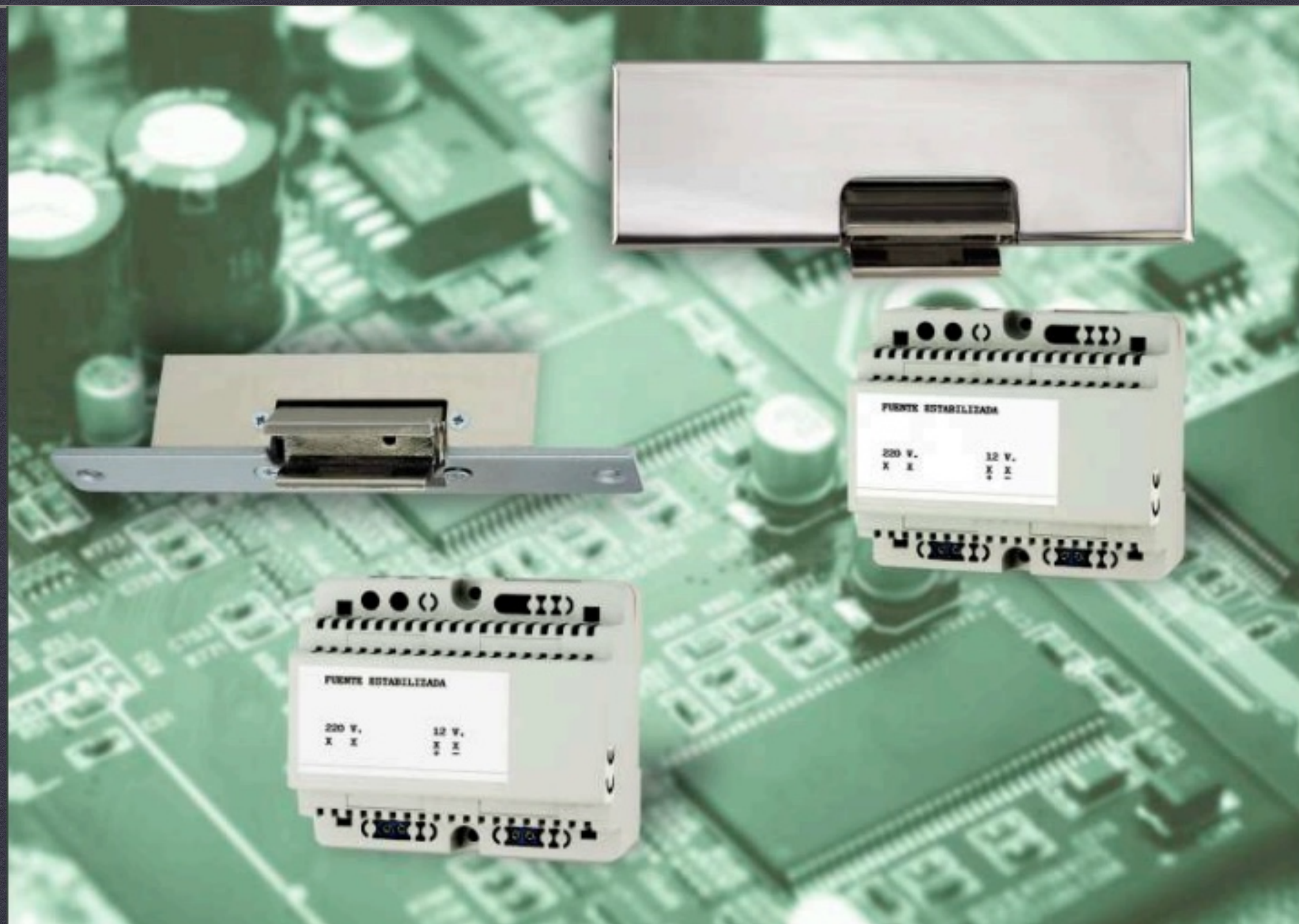

ARTICULATUS I
CERRADURAS ELÉCTRICAS ARTICULADAS

004C
Cjto. Cerradero articulado funcionamiento invertido 12V DC memoria

016C
Cjto. Cerradero articulado funcionamiento invertido 12V DC

019C
Cjto. Cerradero articulado funcionamiento invertido 12V DC memoria para empotrar
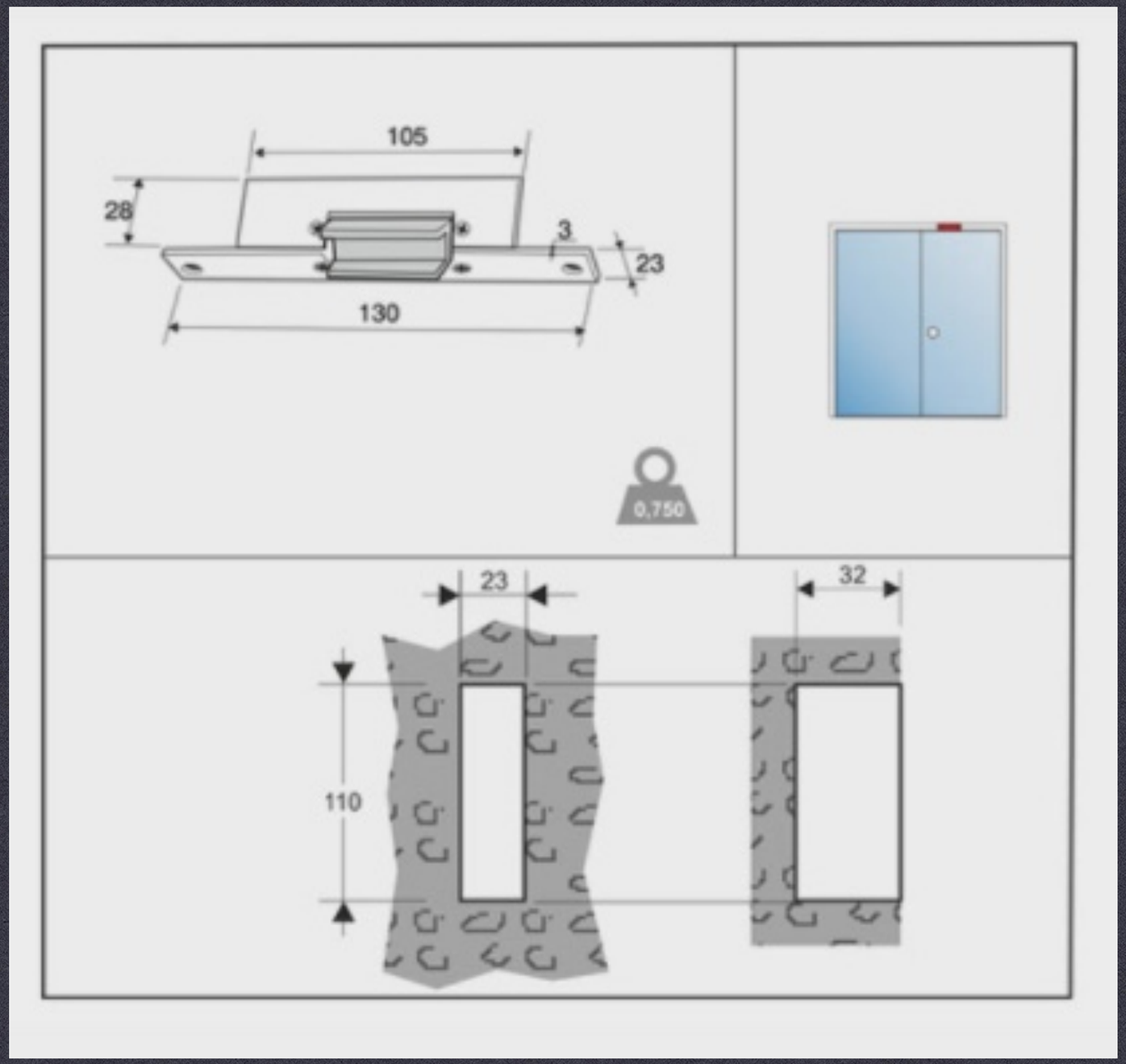
020C
Cjto. Cerradero articulado funcionamiento invertido 12V DC para empotrar