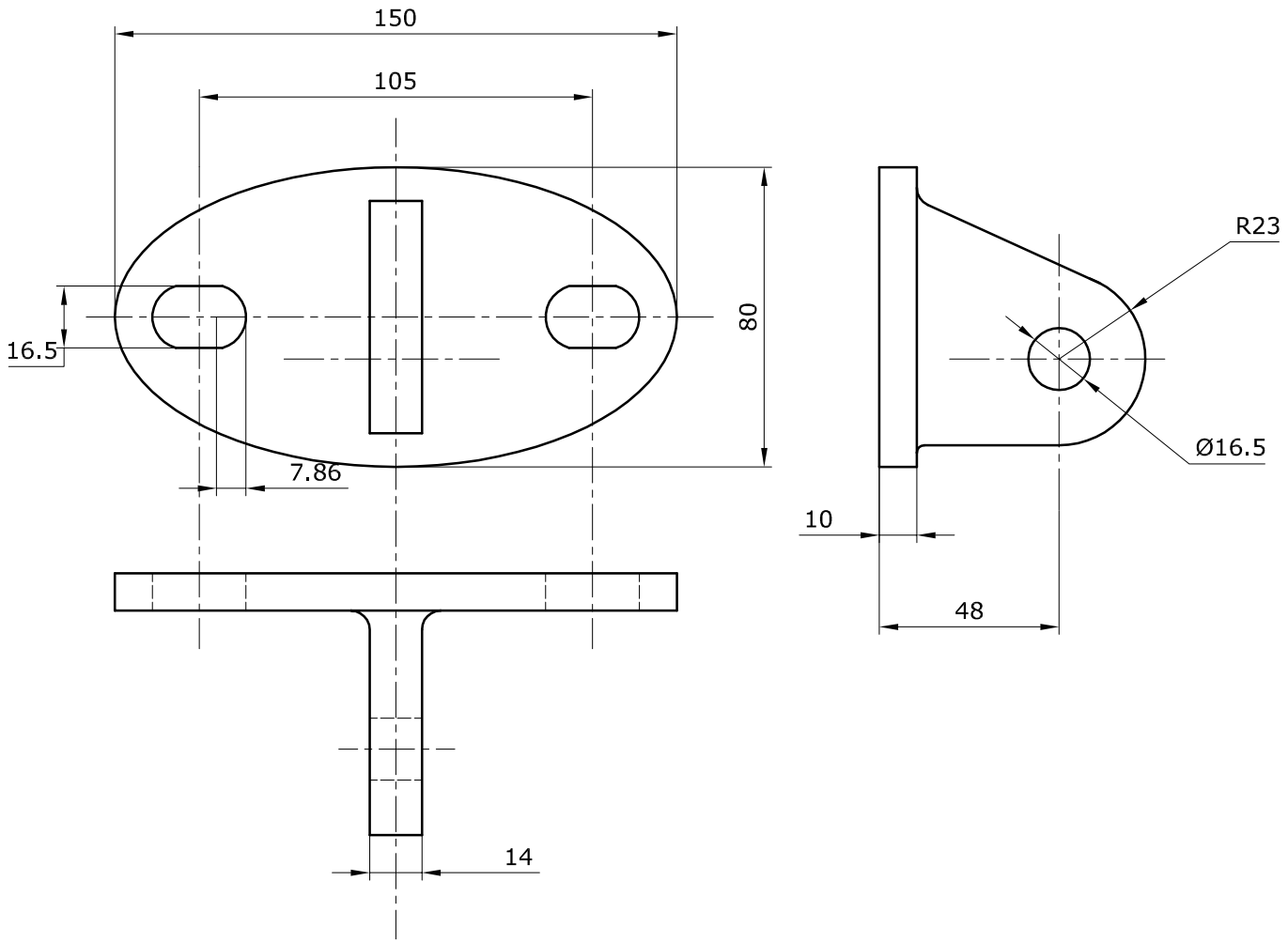

Tecnología en Herrajes S.A de C.V.	DETALLE TECNICO	ARAÑAS FACHADAS SUSPENDIDAS
	Ancla base para marquesina acero inox. 304 CLAVE:01RTMARQ001-21	